BOSCH

PRO

GLK18V-450

Robert Bosch Power Tools GmbH
70538 Stuttgart
GERMANY

www.bosch-pt.com

1 609 92A G1U (2026.05) T / 11

1 609 92A G1U

ru Оригинальное руководство по эксплуатации

Русский ..... Страница 4

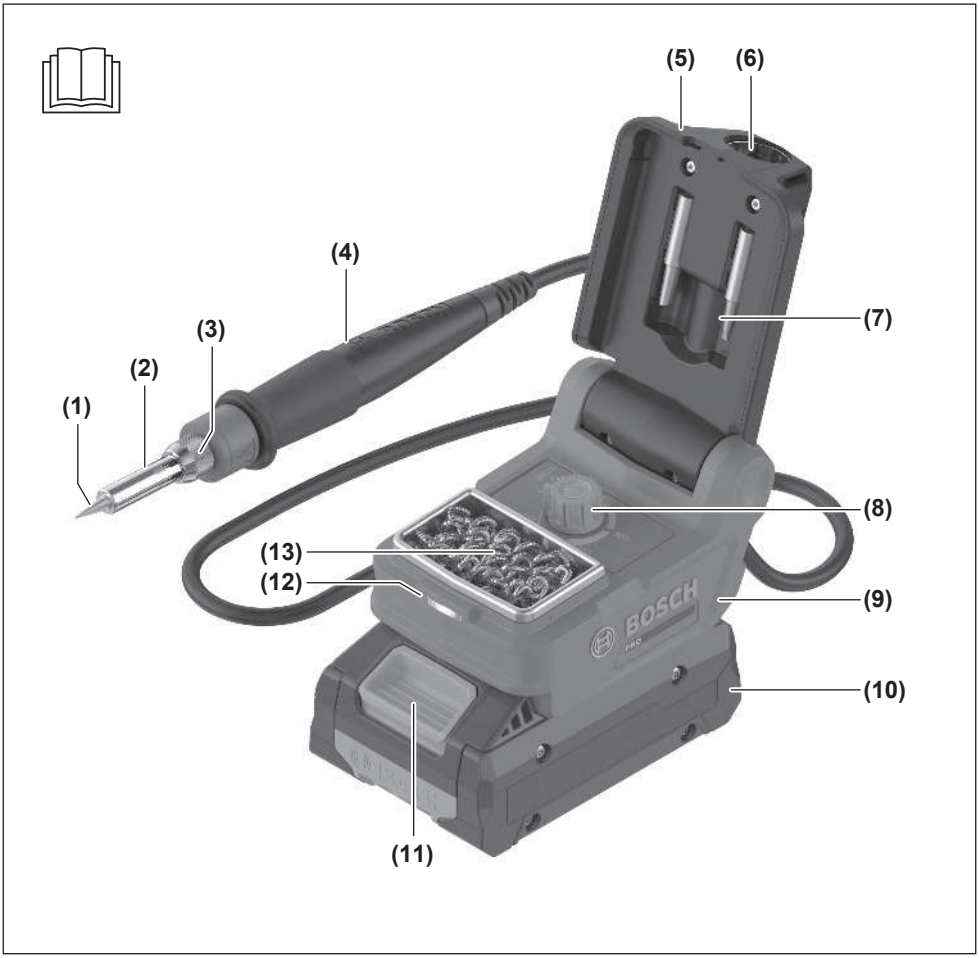
(5)
(6)
(4)
(3)
(2)
(1)
(7)
(8)
(13)
(12)
(9)
(10)
(11)
BOSCH
PRO

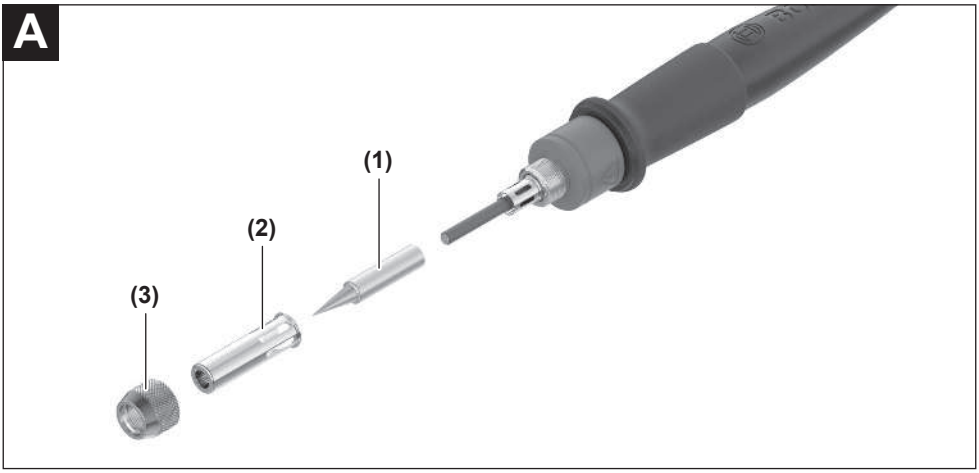
A
(1)
(2)
(3)

Русский

Только для стран Евразийского экономического союза (Таможенного союза)

Информация о подтверждении соответствия содержится в приложении.

Информация о стране происхождения и дате изготовления указана на корпусе изделия.

Контактная информация относительно импортера содержится на упаковке.

Срок службы изделия

Срок службы изделия составляет 7 лет. Не рекомендуется к эксплуатации по истечении 5 лет хранения с даты изготовления без предварительной проверки (дату изготовления см. на этикетке).

Указанный срок службы действителен при соблюдении потребителем требований настоящего руководства.

Перечень критических отказов

- не использовать при сильном искрении
- не использовать при появлении сильной вибрации
- не использовать с перебитым или оголённым электрическим кабелем
- не использовать при появлении дыма непосредственно из корпуса изделия

Возможные ошибочные действия персонала

- не использовать с поврежденной рукояткой или поврежденным защитным кожухом
- не использовать на открытом пространстве во время дождя
- не включать при попадании воды в корпус

Критерии предельных состояний

- перетёрт или повреждён электрический кабель
- поврежден корпус изделия

Тип и периодичность технического обслуживания

- Рекомендуется очистить инструмент от пыли после каждого использования.

Хранение

- необходимо хранить в сухом месте
- необходимо хранить вдали от источников повышенных температур и воздействия солнечных лучей
- при хранении необходимо избегать резкого перепада температур
- хранение без упаковки не допускается
- подробные требования к условиям хранения смотрите в ГОСТ 15150-69 (Условие 1)
- Хранить в упаковке предприятия – изготовителя в складских помещениях при температуре окружающей среды от +5 до +40 °C. Относительная влажность воздуха не должна превышать 80 %.

Транспортировка

- категорически не допускается падение и любые механические воздействия на упаковку при транспортировке
- при разгрузке/погрузке не допускается использование любого вида техники, работающей по принципу зажима упаковки
- подробные требования к условиям транспортировки смотрите в ГОСТ 15150-69 (Условие 5)
- Транспортировать при температуре окружающей среды от −50 °C до +50 °C. Относительная влажность воздуха не должна превышать 100 %.

Указания по технике безопасности

Прочтите все указания и инструкции по технике безопасности. Несоблюдение указаний по технике безопасности и инструкций может привести к поражению электрическим током, пожару и/или тяжелым травмам.

Сохраняйте эти инструкции и указания для будущего использования.

- ▶ **Данный паяльник не предназначен для использования детьми и лицами с ограниченными физическими, сенсорными или умственными способностями, а также лицами с недостаточным опытом и знаниями.** В противном случае существует опасность неправильного использования и травмирования.
- ▶ **Детям в возрасте от 8 лет и старше, а также лицам с ограниченными физическими, сенсорными или умственными способностями, а также лицам с недостаточным опытом и знаниями разрешается пользоваться этим паяльником только под присмотром ответственного за их безопасность лица или если они прошли инструктаж на предмет надежного использования паяльника и понимают, какие опасности от него исходят.** В противном случае существует опасность неправильного использования и травмирования.
- ▶ **Не оставляйте детей без присмотра.** Дети не должны играть с паяльником.

При пайке используйте защитные очки и защитную одежду. Жидкое олово и брызги припоя могут вызвать ожоги или повреждения глаз.

Во время работы паяльное жало сильно нагревается. При контакте с кожей можно получить ожоги. Дайте паяльному жалу остыть, прежде чем прикасаться к нему.

- ▶ **Устанавливайте паяльную станцию на ровную горизонтальную поверхность.** Это позволит избежать случайного опрокидывания паяльной станции и, как следствие, опасности возгорания.
- ▶ **Если паяльник не используется, устанавливайте его в крышку паяльной станции. Убедитесь, что он зафиксирован для правильного хранения.** Это поз-

волит избежать контакта горячего паяльного жала с горючими материалами.

- ▶ **Никогда не оставляйте включенный паяльник без присмотра.** Существует опасность получения ожогов и травм.
- ▶ **При работе с паяльником убирайте из рабочей зоны горючие или легковоспламеняющиеся вещества.** Существует опасность пожара.
- ▶ **Перед транспортировкой, длительным перерывом в работе или уборкой на хранение дайте паяльнику остыть и извлеките аккумулятор.** Существует опасность получения ожогов и травм.
- ▶ **Работайте в хорошо проветриваемом месте.** Вдыхание вредных для здоровья паров припоя или паяльной пасты может представлять опасность.
- ▶ **Не паяйте провода под напряжением и избегайте пайки вблизи проводов под напряжением.** Существует опасность поражения электрическим током.
- ▶ **Не вносите конструктивных изменений в аккумулятор и не открывайте его.** При этом возникает опасность короткого замыкания.
- ▶ **При повреждении и ненадлежащем использовании аккумулятора может выделиться газ. Аккумулятор может возгораться или взрываться.**Обеспечьте приток свежего воздуха и при возникновении жалоб обратитесь к врачу. Газы могут вызвать раздражение дыхательных путей.
- ▶ **При неправильном использовании из аккумулятора может потечь жидкость. Избегайте соприкосновения с ней. При случайном контакте промойте соответствующее место водой. Если эта жидкость попадет в глаза, то дополнительно обратитесь за помощью к врачу.** Вытекающая аккумуляторная жидкость может привести к раздражению кожи или к ожогам.
- ▶ **Острыми предметами, как напр., гвоздем или отверткой, а также внешним силовым воздействием можно повредить аккумуляторную батарею.** Это может привести к внутреннему короткому замыканию, возгоранию с задымлением, взрыву или перегреву аккумуляторной батареи.
- ▶ **Защищайте неиспользуемый аккумулятор от канцелярских скрепок, монет, ключей, гвоздей, винтов и других маленьких металлических предметов, которые могут закоротить полюса.** Короткое замыкание полюсов аккумулятора может привести к ожогам или пожару.
- ▶ **Используйте аккумуляторную батарею только в изделиях изготовителя.** Только так аккумулятор защищен от опасной перегрузки.
- ▶ **Заряжайте аккумуляторные батареи только с помощью зарядных устройств, рекомендованных изготовителем.** Зарядное устройство, предусмотренное для определенного вида аккумуляторов, может привести к пожарной опасности при использовании его с другими аккумуляторами.

Защищайте аккумулятор от высоких температур, например, от длительного нагревания на солнце, от огня, грязи, воды и влаги. Существует опасность взрыва и короткого замыкания.

Описание продукта и услуг

Пожалуйста, следуйте указаниям рисунков в начале руководства по эксплуатации.

Применение по назначению

Паяльник предназначен для пайки кабелей и электронных компонентов низкотемпературным припоем. Паяльник разрешается эксплуатировать только с паяльными жалами фирмы **Bosch**.

Изображенные компоненты

Нумерация изображенных компонентов соответствует изображению паяльника на странице с иллюстрациями.

(1) Паяльное жало
(2) Гильза паяльного жала
(3) Крепежная гайка паяльного жала
(4) Паяльный карандаш
(5) Крышка паяльной станции
(6) Держатель для паяльного карандаша
(7) Отсек для хранения дополнительных паяльных жал
(8) Выключатель/регулятор температуры
(9) Паяльная станция
(10) Аккумулятор[a)]
(11) Кнопка разблокировки аккумулятора[a)]
(12) Индикатор состояния
(13) Металлическая вата для очистки паяльного жала

a) **Эти принадлежности не входят в стандартный комплект поставки.**

Технические данные

Паяльник		GLK18V-450
Товарный номер		**3 601 JS8 1..**
Номинальное напряжение	В=	18
Температура пайки	°C	250–450
Макс. отклонение температуры	%	±10
Вес[A)]	кг	0,5
Рекомендуемая температура окружающей среды при зарядке	°C	0 ... 35
Допустимая температура окружающей среды при эксплуатации[B)] и хранении	°C	–20 ... 50

Паяльник	GLK18V-450
Совместимые аккумуляторы	GBA18V... GBA 18V... ProCORE18V... EXPERT18V... EXBA18V... CORE18V...
Рекомендуемые зарядные устройства	GAL18... GAL 18... GAL 36... GAL12V/18... GAL 12V/18... GAX 18... EXAL18...

A) Без аккумулятора (вес аккумулятора можно узнать на сайте www.bosch-professional.com)

B) ограниченная мощность при температуре < 0 °C

Значения могут варьироваться в зависимости от инструмента, способа применения и условий окружающей среды. Более подробная информация представлена на сайте www.bosch-professional.com/wac.

Аккумулятор

Bosch предлагает паяльники также и без аккумулятора. На упаковке паяльнирка указано, входит ли аккумулятор в комплект поставки.

Зарядка аккумулятора

- ▶ **Пользуйтесь только зарядными устройствами, указанными в технических данных.** Только эти зарядные устройства подходят для литий-ионного аккумулятора вашего паяльника.

Указание: В соответствии с международными правилами перевозки литий-ионные аккумуляторы поставляются частично заряженными. Для обеспечения максимальной мощности аккумулятора зарядите его полностью перед первым применением.

Установка аккумулятора

Вставьте заряженный аккумулятор в гнездо для аккумулятора до щелчка.

Извлечение аккумулятора

Чтобы извлечь аккумуляторную батарею, нажмите на кнопку разблокировки аккумулятора и извлеките его. **Не применяйте при этом силы.**

Аккумулятор оснащен двумя ступенями фиксации, которые должны предотвращать выпадение аккумулятора при непреднамеренном нажатии на кнопку разблокировки. Когда аккумулятор установлен в паяльную станцию, пружина удерживает его в нужном положении.

Индикатор заряженности аккумуляторной батареи

Примечание: Не каждый тип аккумулятора оснащен индикатором заряда.

Уровень заряда показывается зелеными светодиодами индикатора уровня заряда аккумулятора. Из соображений безопасности проверка уровня заряда возможна только при выключенном паяльнике.

Нажмите кнопку индикатора уровня заряда On или ▭, чтобы посмотреть уровень заряда. Это также возможно при снятом аккумуляторе.

Если после нажатия кнопки индикатора уровня заряда не загорается ни один светодиод, значит аккумулятор неисправен и подлежит замене.

Тип аккумулятора GBA 18V... | GBA18V...

Светодиод	Емкость
Непрерывный свет 3 зеленых светодиодов	60–100 %
Непрерывный свет 2 зеленых светодиодов	30–60 %
Непрерывный свет 1 зеленого светодиода	5–30 %
Мигающий свет 1 зеленого светодиода	0–5 %

Тип аккумулятора ProCORE18V... | EXPERT18V... | EXBA18V... | CORE18V...

Светодиод	Емкость
Непрерывный свет 5 зеленых светодиодов	80–100 %
Непрерывный свет 4 зеленых светодиодов	60–80 %
Непрерывный свет 3 зеленых светодиодов	40–60 %
Непрерывный свет 2 зеленых светодиодов	20–40 %
Непрерывный свет 1 зеленого светодиода	5–20 %
Мигающий свет 1 зеленого светодиода	0–5 %

Распознавание риска неисправности аккумулятора

EXPERT18V... | EXBA18V...

Помимо уровня заряда аккумулятора, светодиодные индикаторы уровня заряда аккумулятора также могут показывать риск неисправности аккумулятора.

Чтобы активировать функцию, нажмите и удерживайте кнопку индикатора уровня заряда ▭ в течение 3 секунд. Об анализе состояния аккумулятора сигнализирует «бегущий» свет на индикаторе уровня заряда аккумулятора.

Результат отображается на индикаторе уровня заряда аккумулятора.

1 светодиод: Аккумулятор имеет высокий риск неисправности. Мощность и продолжительность работы уже могут быть снижены. Рекомендуется заменить аккумулятор.

5 светодиодов: Аккумулятор находится в хорошем состоянии с низким риском ненадежности.

Обратите внимание: Оценка риска неисправности аккумулятора имеет только две ступени и предлагает упрощенную оценку состояния. Аккумулятор или находится в хорошем состоянии, или имеет повышенный риск возникновения неисправности. Состояние аккумулятора не отображается в процентах.

Указания по оптимальному обращению с аккумулятором

Защищайте аккумулятор от влаги и воды.

Храните аккумулятор только в диапазоне температур от −20 °C до 50 °C. Не оставляйте аккумулятор летом в автомобиле.

Время от времени прочищайте вентиляционные прорези аккумулятора мягкой, сухой и чистой кисточкой.

Значительное сокращение продолжительности работы после заряда свидетельствует о старении аккумулятора и указывает на необходимость его замены.

Учитывайте указания по утилизации.

Сборка

- **Перед транспортировкой, длительным перерывом в работе или уборкой на хранение дайте паяльнику остыть и извлеките аккумулятор.** Существует опасность получения ожогов и травм.

Замена паяльного жала (см. рис. A)

Установите паяльное жало, подходящее для вашей задачи. Используйте только оригинальные паяльные жала фирмы **Bosch**.

Для замены паяльного жала поверните крепежную гайку **(3)** против часовой стрелки. Снимите крепежную гайку и гильзу **(2)** паяльного жала.

Снимите установленное паяльное жало **(1)** и установите другое паяльное жало **(1)**.

Установите обратно гильзу **(2)** и крепежную гайку **(3)**. Затяните крепежную гайку от руки по часовой стрелке.

До 2 неиспользуемых охлажденных паяльных жал **(1)** можно хранить в отсеке **(7)** в крышке паяльной станции.

Эксплуатация

Ввод в эксплуатацию

- **Следите за тем, чтобы кабель между паяльным карандашом и паяльной станцией не имел перегибов и не был поврежден.** Если кабель поврежден, прекратите использование паяльника.

Включение/выключение и регулировка температуры

Откиньте крышку **(5)** паяльной станции. Крышка может фиксироваться в 3 различных положениях (углах открытия).

Для **включения** паяльника нажмите выключатель **(8)**. Загорится индикатор состояния **(12)**.

С помощью регулятора температуры **(8)** можно плавно регулировать температуру пайки в диапазоне от 250 °C до 450 °C. Поверните регулятор температуры **(8)** так, чтобы маркировка в виде стрелки указывала на нужную температуру в соответствии с разметкой на регуляторе.

Для **выключения** паяльника снова нажмите выключатель **(8)**. Индикатор состояния **(12)** замигает красным цветом.

Вставьте паяльный карандаш **(4)** в держатель **(6)** в крышке паяльной станции до фиксации. Закройте крышку **(5)** паяльной станции **(9)**.

Standby Modus (режим ожидания)

Для экономии заряда аккумулятора и продления срока службы паяльного жала паяльник автоматически переходит в режим Standby Modus через 15 мин после последнего нажатия или поворота выключателя/регулятора температуры **(8)**. При этом температура паяльного жала снижается до 250 °C, а индикатор состояния **(12)** мигает желтым цветом.

Чтобы активировать паяльник, нажмите или поверните выключатель/регулятор температуры **(8)**. Режим Standby Modus завершится и паяльное жало нагреется до заданной температуры (индикатор состояния **(12)** начнет мигать зеленым цветом).

Если не активировать паяльник, он автоматически выключится через 45 мин нахождения в режиме Standby Modus.

Указание: Если паяльник необходимо выключить в режиме Standby Modus, сначала нажмите выключатель **(8)** для активации, а затем нажмите его еще раз для выключения.

Индикатор состояния

Индикатор состояния **(12)** показывает температуру паяльного жала:

Индикатор состояния	Значение
Мигает зеленым цветом	Паяльное жало нагревается/остывает до достижения установленной температуры.
Горит зеленым цветом	Установленная температура достигнута.
Мигает желтым цветом	Режим Standby Modus (температура снижена до 250 °C)
Мигает красным цветом	Паяльное жало остывает после выключения.

Указание: Если извлечь аккумулятор сразу после выключения, индикатор состояния **(12)** погаснет и не будет

предупреждать о горячем паяльном жале. Вставьте паяльный карандаш **(4)** в держатель **(6)** в крышке паяльной станции, чтобы предотвратить случайное прикосновение к паяльному жалу.

Указания по эксплуатации

Очистка паяльного жала

Очищайте загрязненное паяльное жало **(1)**.

Для этого вставьте паяльное жало в металлическую вату **(13)** и осторожно проведите им по вате. Следите за тем, чтобы не вставлять паяльное жало слишком глубоко в металлическую вату.

Заменяйте металлическую вату **(13)**, если она загрязнена.

Техобслуживание и сервис

Техобслуживание и очистка

- ▶ **Перед транспортировкой, длительным перерывом в работе или уборкой на хранение дайте паяльнику остыть и извлеките аккумулятор.** Существует опасность получения ожогов и травм.
- ▶ **Для обеспечения качественной и безопасной работы содержите паяльник и вентиляционные прорези в чистоте.**

Сервис и консультирование по вопросам применения

Казахстан
Центр консультирования потребителей и приема претензий:
ТОО «Роберт Бош» (Robert Bosch)
050012, г. Алматы,
Республика Казахстан
ул. Муратбаева, д. 180
БЦ «Гермес», 7й этаж
Тел.: +7 (727) 331 86 00
Тел.: 8 8000 700 270

Пожалуйста, во всех запросах и заказах запчастей обязательно указывайте 10-значный товарный номер по заводской табличке изделия.

Утилизация

Паяльники, аккумуляторы, принадлежности и упаковку следует утилизировать экологически безопасным способом.

Не выбрасывайте паяльники и аккумуляторы/батарейки вместе с бытовым мусором!

Только для стран-членов ЕС:

Электрические и электронные приборы или использованные аккумуляторы/батарейки, непригодные для дальнейшего использования, необходимо собирать отдельно и утилизировать экологически безопасным способом. Используйте предусмотренные системы сбора мусора. Из-за возможного содержания опасных веществ при неправильной утилизации может быть нанесен вред окружающей среде и здоровью.

Legal Information and Licenses

1 – Open Source Components

1.1 – CMSIS V1.5.7- Apache-2.0

Copyright © 2009–2016 ARM Limited. All rights reserved.

Licensed under the Apache License, Version 2.0 (the License); you may not use this file except in compliance with the License.

You may obtain a copy of the License at
http://www.apache.org/licenses/LICENSE-2.0

Unless required by applicable law or agreed to in writing, software distributed under the License is distributed on an "AS IS" BASIS, WITHOUT WARRANTIES OR CONDITIONS OF ANY KIND, either express or implied. See the License for the specific language governing permissions and limitations under the License.

1.2 – MM32/MM32SPIN0230/Device/ MM32SPIN0230 V1.5.7/MM32/MM32SPIN0230// Samples/LibSamples V1.5.7 – BSD-3-Clause

Copyright © 2011–2025 Shanghai MindMotion Microelectronics Co., Limited. All rights reserved

Redistribution and use in source and binary forms, with or without modification, are permitted provided that the following conditions are met:

1. Redistributions of source code must retain the above copyright notice, this list of conditions and the following disclaimer.
2. Redistributions in binary form must reproduce the above copyright notice, this list of conditions and the following disclaimer in the documentation and/or other materials provided with the distribution.
3. Neither the name of the copyright holder nor the names of its contributors may be used to endorse or promote products derived from this software without specific prior written permission.

THIS SOFTWARE IS PROVIDED BY THE COPYRIGHT HOLDERS AND CONTRIBUTORS "AS IS" AND ANY EXPRESS OR IMPLIED WARRANTIES, INCLUDING, BUT NOT LIMITED TO, THE IMPLIED WARRANTIES OF MERCHANTABILITY AND FITNESS FOR A PARTICULAR PURPOSE ARE DISCLAIMED. IN NO EVENT SHALL THE COPYRIGHT HOLDER OR CONTRIBUTORS BE LIABLE FOR ANY DIRECT, INDIRECT, INCIDENTAL, SPECIAL, EXEMPLARY, OR CONSEQUENTIAL DAMAGES (INCLUDING, BUT NOT LIMITED TO, PROCUREMENT OF SUBSTITUTE GOODS OR SERVICES; LOSS OF USE, DATA, OR PROFITS; OR BUSINESS INTERRUPTION) HOWEVER CAUSED AND ON ANY THEORY OF LIABILITY, WHETHER IN CONTRACT, STRICT LIABILITY, OR TORT (INCLUDING NEGLIGENCE OR OTHERWISE) ARISING IN ANY WAY OUT OF THE USE OF THIS SOFTWARE, EVEN IF ADVISED OF THE POSSIBILITY OF SUCH DAMAGE.

2 – Common License

2.1 – Apache License 2.0 (Apache-2.0)

Apache License
Version 2.0, January 2004
http://www.apache.org/licenses/

TERMS AND CONDITIONS FOR USE, REPRODUCTION, AND DISTRIBUTION

1. Definitions.

"License" shall mean the terms and conditions for use, reproduction, and distribution as defined by Sections 1 through 9 of this document.

"Licensor" shall mean the copyright owner or entity authorized by the copyright owner that is granting the License.

"Legal Entity" shall mean the union of the acting entity and all other entities that control, are controlled by, or are under common control with that entity. For the purposes of this definition, **"control"** means (i) the power, direct or indirect, to cause the direction or management of such entity, whether by contract or otherwise, or (ii) ownership of fifty percent (50%) or more of the outstanding shares, or (iii) beneficial ownership of such entity.

"You" (or **"Your"**) shall mean an individual or Legal Entity exercising permissions granted by this License.

"Source" form shall mean the preferred form for making modifications, including but not limited to software source code, documentation source, and configuration files.

"Object" form shall mean any form resulting from mechanical transformation or translation of a Source form, including but not limited to compiled object code, generated documentation, and conversions to other media types.

"Work" shall mean the work of authorship, whether in Source or Object form, made available under the License, as indicated by a copyright notice that is included in or attached to the work (an example is provided in the Appendix below).

"Derivative Works" shall mean any work, whether in Source or Object form, that is based on (or derived from) the Work and for which the editorial revisions, annotations, elaborations, or other modifications represent, as a whole, an original work of authorship. For the purposes of this License, Derivative Works shall not include works that remain separable from, or merely link (or bind by name) to the interfaces of, the Work and Derivative Works thereof.

"Contribution" shall mean any work of authorship, including the original version of the Work and any modifications or additions to that Work or Derivative Works thereof, that is intentionally submitted to Licensor for inclusion in the Work by the copyright owner or by an individual or Legal Entity authorized to submit on behalf of the copyright owner. For the purposes of this definition, **"submitted"** means any form of electronic, verbal, or written communication sent to the Licensor or its representatives, including but not limited to communication on electronic mailing lists, source code control systems, and issue tracking systems that are managed by, or on behalf of, the Licensor for the purpose of discussing and improving the Work, but excluding communication that is conspicuously marked or otherwise designated in writing by the copyright owner as **"Not a Contribution."**

"Contributor" shall mean Licensor and any individual or Legal Entity on behalf of whom a Contribution has been received by Licensor and subsequently incorporated within the Work.

2. Grant of Copyright License. Subject to the terms and conditions of this License, each Contributor hereby grants to You a perpetual, worldwide, non-exclusive, no-charge, royalty-free, irrevocable copyright license to reproduce, prepare Derivative Works of, publicly display, publicly perform, sublicense, and distribute the Work and such Derivative Works in Source or Object form.

3. Grant of Patent License. Subject to the terms and conditions of this License, each Contributor hereby grants to You a perpetual, worldwide, non-exclusive, no-charge, royalty-free, irrevocable (except as stated in this section) patent license to make, have made, use, offer to sell, sell, import, and otherwise transfer the Work, where such license applies only to those patent claims licensable by such Contributor that are necessarily infringed by their Contribution(s) alone or by combination of their Contribution(s) with the Work to which such Contribution(s) was submitted. If You institute patent litigation against any entity (including a cross-claim or counterclaim in a lawsuit) alleging that the Work or a Contribution incorporated within the Work constitutes direct or contributory patent infringement, then any patent licenses granted to You under this License for that Work shall terminate as of the date such litigation is filed.

4. Redistribution. You may reproduce and distribute copies of the Work or Derivative Works thereof in any medium, with or without modifications, and in Source or Object form, provided that You meet the following conditions:

(a) You must give any other recipients of the Work or Derivative Works a copy of this License; and

(b) You must cause any modified files to carry prominent notices stating that You changed the files; and

(c) You must retain, in the Source form of any Derivative Works that You distribute, all copyright, patent, trademark, and attribution notices from the Source form of the Work, excluding those notices that do not pertain to any part of the Derivative Works; and

(d) If the Work includes a **"NOTICE"** text file as part of its distribution, then any Derivative Works that You distribute must include a readable copy of the attribution notices contained within such NOTICE file, excluding those notices that do not pertain to any part of the Derivative Works, in at least one of the following places: within a NOTICE text file distributed as part of the Derivative Works; within the Source form or documentation, if provided along with the Derivative Works; or, within a display generated by the Derivative Works, if and wherever such third-party notices normally appear. The contents of the NOTICE file are for informational purposes only and do not modify the License. You may add Your own attribution notices within Derivative Works that You distribute, alongside or as an addendum to the NOTICE text from the Work, provided that such additional attribution notices cannot be construed as modifying the License.
You may add Your own copyright statement to Your modifications and may provide additional or different license terms and conditions for use, reproduction, or distribution of Your modifications, or for any such Derivative Works as a whole, provided Your use, reproduction, and distribution of the Work otherwise complies with the conditions stated in this License.

5. Submission of Contributions. Unless You explicitly state otherwise, any Contribution intentionally submitted for inclusion in the Work by You to the Licensor shall be under the terms and conditions of this License, without any additional terms or conditions. Notwithstanding the above, nothing herein shall supersede or modify the terms of any separate license agreement you may have executed with Licensor regarding such Contributions.

6. Trademarks. This License does not grant permission to use the trade names, trademarks, service marks, or product names of the Licensor, except as required for reasonable and customary use in describing the origin of the Work and reproducing the content of the NOTICE file.

7. Disclaimer of Warranty. Unless required by applicable law or agreed to in writing, Licensor provides the Work (and each Contributor provides its Contributions) on an "AS IS" BASIS, WITHOUT WARRANTIES OR CONDITIONS OF ANY KIND, either express or implied, including, without limitation, any warranties or conditions of TITLE, NON-INFRINGEMENT, MERCHANTABILITY, or FITNESS FOR A PARTICULAR PURPOSE. You are solely responsible for determining the appropriateness of using or redistributing the Work and assume any risks associated with Your exercise of permissions under this License.

8. Limitation of Liability. In no event and under no legal theory, whether in tort (including negligence), contract, or otherwise, unless required by applicable law (such as deliberate and grossly negligent acts) or agreed to in writing, shall any Contributor be liable to You for damages, including any direct, indirect, special, incidental, or consequential damages of any character arising as a result of this License or out of the use or inability to use the Work (including but not limited to damages for loss of goodwill, work stoppage, computer failure or malfunction, or any and all other commercial damages or losses), even if such Contributor has been advised of the possibility of such damages.

9. Accepting Warranty or Additional Liability. While redistributing the Work or Derivative Works thereof, You may choose to offer, and charge a fee for, acceptance of support, warranty, indemnity, or other liability obligations and/or rights consistent with this License. However, in accepting such obligations, You may act only on Your own behalf and on Your sole responsibility, not on behalf of any other Contributor, and only if You agree to indemnify, defend, and hold each Contributor harmless for any liability incurred by, or claims asserted against, such Contributor by reason of your accepting any such warranty or additional liability.

END OF TERMS AND CONDITIONS

3 – Warranty Disclaimer

This product contains Open Source Software components which underly Open Source Software Licenses. Please note that Open Source Licenses contain disclaimer clauses. The text of the Open Source Licenses that apply are included in this manual under "Legal Information and Licenses".

Servicekontakte
Service Contacts
Contacts de Service
Contactos de Servicio
Контакты сервисных центров

https://www.bosch-pt.com/serviceaddresses

Garantiebedingungen
Guarantee Conditions
Conditions de Garantie
Condiciones de Garantía
Условия гарантии

https://www.bosch-pt.com/guarantee/202601