BOSCH

PRO

GLK18V-450

Robert Bosch Power Tools GmbH
70538 Stuttgart
GERMANY

www.bosch-pt.com

1 609 92A G1U (2026.05) T / 11

1 609 92A G1U

kk Пайдалану нұсқаулығының
түпнұсқасы

Қазақ ..... Бет 4

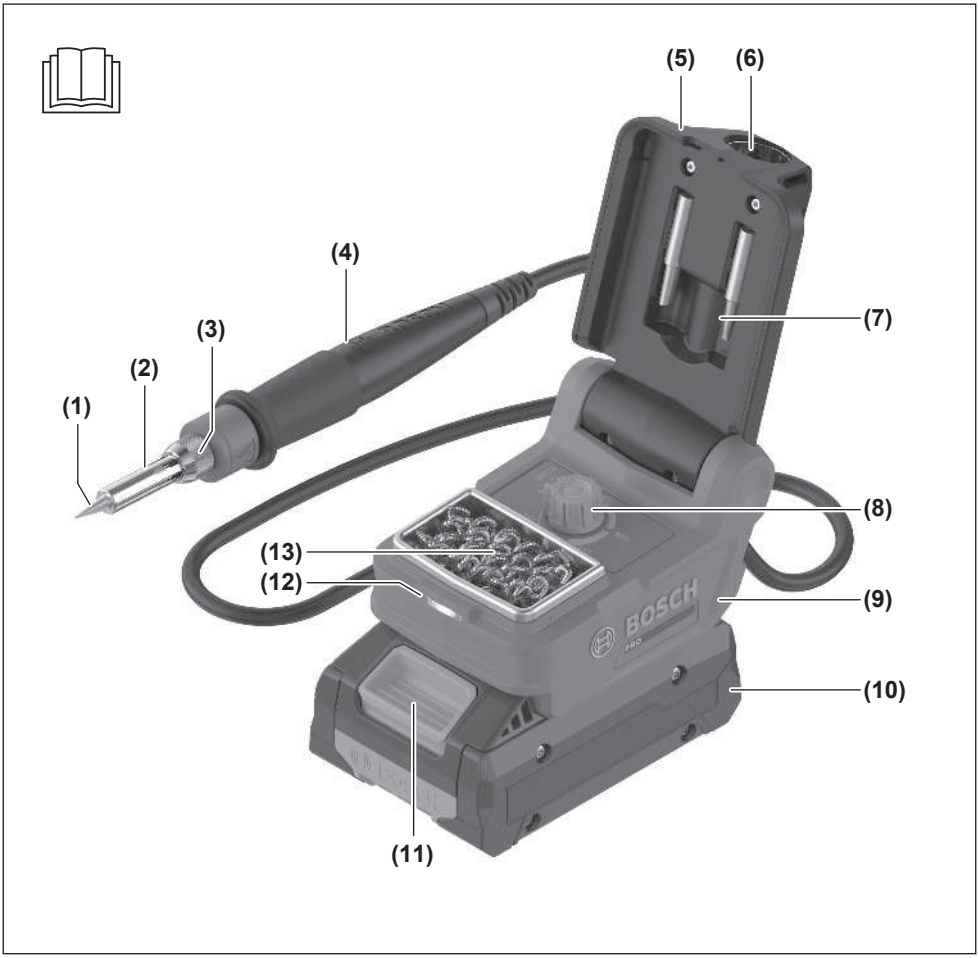
(5)
(6)
(4)
(3)
(2)
(1)
(7)
(8)
(13)
(12)
(9)
(10)
(11)
BOSCH
PRO

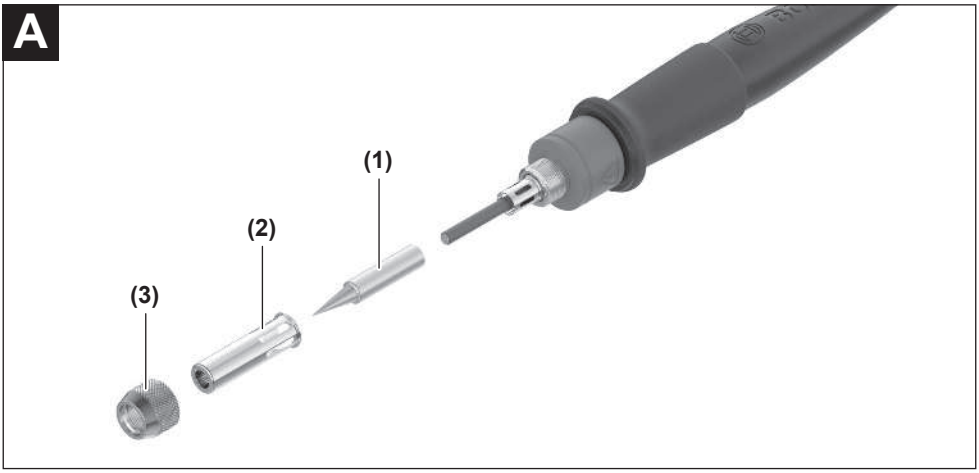
A
(1)
(2)
(3)

Қазақ

Еуразия экономикалық одағына (Кеден одағына) мүше мемлекеттер аумағында қолданылады

Сәйкестікті растау жайлы ақпарат қосымшада бар.

Өнімді өндірген мемлекет туралы ақпарат және өндірілген мерзімі өнімнің корпусында көрсетілген.

Импортерге қатысты байланыс ақпарат өнім қаптамасында көрсетілген.

Өнімді пайдалану мерзімі

Өнімнің қызмет ету мерзімі 7 жыл. Өндірілген мерзімнен бастап (өндіру күні зауыт тақтайшасында жазылған) істетпей 5 жыл сақтағаннан соң, өнімді тексерусіз (сервистік тексеру) пайдалану ұсынылмайды.

Көрсетілген қызмет ету мерзімі тұтынушы аталмыш нұсқаулықтың талаптарын орындаған жағдайда ғана жарамды болады.

Істен шығу себептерінің тізімі

- қөп үшқын шықса, пайдаланбаңыз
- қатты діріл кезінде пайдаланбаңыз
- тоқ сымы бұзылған немесе оқшаулаусыз болса, пайдаланбаңыз
- өнім корпусынан тікелей түтін шықса, пайдаланбаңыз

Пайдаланушының мүмкін қателіктері

- тұтқасы мен корпусы бұзылған болса, өнімді пайдаланбаңыз
- жауын –шашын кезінде сыртта пайдаланбаңыз
- корпус ішіне су кірсе құрылғыны қосушы болмаңыз

Шекті күй белгілері

- тоқ сымының тозуы немесе зақымдануы
- өнім корпусының зақымдалуы

Қызмет көрсету түрі мен жиілігі

- Әр пайдаланудан соң өнімді тазалау ұсынылады.

Сақтау

- құрғақ жерде сақтау керек
- жоғары температура көзінен және күн сәулелерінің әсерінен алыс сақтау керек
- сақтау кезінде температураның кенет ауытқуынан қорғау керек
- орамасыз сақтау мүмкін емес
- сақтау шарттары туралы қосымша ақпарат алу үшін МЕМСТ 15150-69 (шарт 1) құжатын қараңыз
- +5-ден +40 °C-қа дейін температурасында қоймада өндірушінің қаптамасында сақтаңыз. Салыстырмалы ылғалдылық 80 % -дан аспауы тиіс.

Тасымалдау

- тасымалдау кезінде өнімді құлатуға және кез келген механикалық ықпал етуге қатаң тыйым салынады
- босату/жүктеу кезінде пакетті қысатын машиналарды пайдалануға рұқсат берілмейді
- тасымалдау шарттары талаптарын МЕМСТ 15150-69 (5 шарт) құжатын оқыңыз
- Қоршаған орта температурасы −50 °C-тан +50 °C-қа дейін тасымалдау рұқсат етілген. Салыстырмалы ылғалдылық 100 %-дан аспауы тиіс.

Қауіпсіздік нұсқаулары

Барлық қауіпсіздік нұсқаулықтарын және ескертпелерді оқыңыз. Техникалық қауіпсіздік нұсқаулықтарын және ескертпелерді сақтамау тоқтың соғуына, өрт және/немесе ауыр жарақаттануларға алып келуі мүмкін.

Болашақ жұмыстар үшін қауіпсіздік нұсқаулықтары мен ескертпелерді сақтап қойыңыз.

- ▶ **Бұл дәнекерлеуіш балалардың және дене немесе ақыл-ой қабілеттері шектеулі немесе тәжірібесі мен білімі жеткіліксіз адамдардың пайдалануына арналмаған.** Кері жағдайда дұрыс пайдаланбау және жарақат алу қаупі туындайды.
- ▶ **Осы дәнекерлеуішті 8 жасқа толған балалар және дене, сезім немесе ақыл-ой қабілеттері шектеулі немесе тәжірібесі және білімі жеткіліксіз адамдар олардың қауіпсіздігі үшін жауапты тұлғаның бақылауында болған жағдайда немесе осы тұлғадан дәнекерлеуішті қауіпсіз пайдалану туралы нұсқау алып, қатысты тәуекелдерді түсінген жағдайда пайдалана алады.** Кері жағдайда дұрыс пайдаланбау және жарақат алу қаупі туындайды.
- ▶ **Балаларға назар аударыңыз.** Балалардың дәнекерлеушімен ойнамағанына көз жеткізіңіз.

Дәнекерлеу кезінде қорғаныш көзілдірік пен қорғаныш киім киіп жүріңіз. Сұйық дәнекер және дәнекердің шашырандысы теріні күйдіруі немесе көзге жарақат тигізуі мүмкін.

Дәнекерлеуші ұшы жұмыс кезінде қатты қызып кетеді. Теріге тиген жағдайда, тері күйіп қалуы мүмкін. Дәнекерлеуші ұшын ұстамас бұрын ол суығанша күтіңіз.

- ▶ **Дәнекерлеу станциясын тегіс, көлденең бетке қойыңыз.** Осылайша дәнекерлеу станциясының кенет төңкерілуі мен өрт қаупінің алдын аласыз.
- ▶ **Дәнекерлеушіні пайдаланбайтын кезде дәнекерлеу станциясының қақпағына орнатып қойыңыз. Дұрыс сақталуын қамтамасыз ету үшін оның бекітілгеніне көз жеткізіңіз.** Осылайша ыстық дәнекерлеуші ұшының тұтанғыш материалмен жанасуына жол бермейсіз.
- ▶ **Қосылған дәнекерлеушіні ешқашан бақылаусыз қалдырмаңыз.** Өрт және жарақат алу қаупі бар.

- ▶ **Дәнекерлеушімен жұмыс істеу кезінде айналаңыздан тұтанғыш немесе жанғыш материалдарды кетіріңіз.** Өрт қаупі бар.
- ▶ **Дәнекерлеуші ұшын алмастыру, дәнекерлеушіні тасымалдау, орналастыру немесе ұзақ сақтауға қою алдында дәнекерлеушіні суытып, аккумуляторды шығарыңыз.** Өрт және жарақат алу қаупі бар.
- ▶ **Жақсы ауа алмасуы бар ортада жұмыс істеңіз.** Дәнекер мен дәнекерлеу пастасынан шыққан денсаулыққа зиянды буды ішке тарту салдарынан өзіңізге қауіп төндіруіңіз мүмкін.
- ▶ **Ток өткізгіш сымдарды дәнекерлемеңіз және ток өткізгіш сымдардың жанында дәнекерлеуден сақ болыңыз.** Ток соғу қаупі бар.
- ▶ **Аккумуляторды өзгертпеңіз және ашпаңыз.** Қысқа тұйықталу қаупі бар.
- ▶ **Аккумулятор зақымдалған немесе дұрыс пайдаланылмаған жағдайда, одан бу шығуы мүмкін. Аккумулятор жанып немесе жарылып қалуы мүмкін.** Таза ауа ішке тартыңыз және шағымдар болса, дәрігердің көмегіне жүгініңіз. Бу тыныс алу жолдарын тітіркендіруі мүмкін.
- ▶ **Аккумулятор дұрыс пайдаланылмаған немесе зақымдалған жағдайда, аккумулятордан сұйықтық ағуы мүмкін. Оған тимеңіз. Кездейсоқ теріге тигенде, сол жерді сумен шайыңыз. Сұйықтық көзге тисе, медициналық көмек алыңыз.** Аккумулятордағы сұйықтық теріні тітіркендіруі немесе күйдіруі мүмкін.
- ▶ **Шеге немесе бұрауыш сияқты ұшты заттар немесе сыртқы әсер арқылы аккумулулятор зақымдануы мүмкін.** Бұл қысқа тұйықталуға алып келіп, аккумулятор жануы, түтін шығаруы, жарылуы немесе қызып кетуі мүмкін.
- ▶ **Пайдаланылмайтын аккумуляторды түйіспелерді тұйықтауы мүмкін қыстырғыштардан, тиындардан, кілттерден, шегелерден, винттерден және басқа ұсақ темір заттардан сақтаңыз.** Аккумулятор түйіспелерінің арасындағы қысқа тұйықталу күйіктерге немесе өртке әкелуі мүмкін.
- ▶ **Бұл аккумуляторды тек қана осы өндіруші өнімдерінде пайдаланыңыз.** Сол арқылы аккумуляторды қауіпті, артық жүктеуден сақтайсыз.
- ▶ **Аккумуляторлық батареяны тек өндіруші көрсеткен зарядтау құрылғысымен зарядтаңыз.** Зарядтау құрылғысы белгілі бір аккумуляторлар түріне арналған, оны басқа аккумуляторларды зарядтау үшін пайдалану өрт қаупін тудырады.

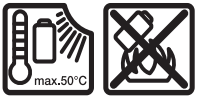

Аккумуляторды жылудан, сондай-ақ, мысалы, үздіксіз күн жарығынан, оттан, кірден, судан және ылғалдан қорғаңыз. Жарылыс және қысқа тұйықталу қаупі туындайды.

Өнім және қуат сипаттамасы

Пайдалану нұсқаулығының алдыңғы бөлшегінде берілген суреттерге назар аударыңыз.

Тағайындалу бойынша қолдану

Дәнекерлеуіш кабельдер мен электрондық компоненттерді жұмсақ дәнекерлеуге арналған. Дәнекерлеуішті тек **Bosch** дәнекерлеуіш ұштарымен пайдалануға рұқсат етіледі.

Көрсетілген құрамдас бөлшектер

Көрсетілген құрамдас бөлшектердің нөмірлері графикалық беттегі дәнекерлеуіштің көрсетіліміне қатысты болып келеді.

(1) Дәнекерлеуіш ұшы
(2) Дәнекерлеуіш ұшының гильзасы
(3) Дәнекерлеуіш ұшының бекіткіш гайкасы
(4) Дәнекерлеу қарындашы
(5) Дәнекерлеу станциясының қақпағы
(6) Дәнекерлеу қарындашының бекіткіші
(7) Қосымша дәнекерлеуіш ұштарына арналған сақтау орны
(8) Ажыратқыш/температура реттегіш
(9) Дәнекерлеу станциясы
(10) Аккумулятор[a)]
(11) Аккумуляторды босату түймесі[a)]
(12) Күй индикаторы
(13) Дәнекерлеуіш ұшын тазалауға арналған металл ысқыш

a) **Бейнеленген құрамдас бөлшектер стандарттық жеткізу көлеміне кірмейді.**

Техникалық деректер

Дәнекерлеуіш		GLK18V-450
Өнім нөмірі		**3 601 JS8 1..**
Номиналды кернеу	V=	18
Ұш температурасы	°C	250–450
Температура ығысуы, макс.	%	±10
Салмағы[A)]	кг	0,5
Зарядтау кезінде ұсынылатын қоршаған орта температурасы	°C	0 ... 35
Жұмыс кезінде[B)] және сақтау кезінде рұқсат етілетін қоршаған орта температурасы	°C	–20 ... 50
Үйлесімді аккумуляторлар		GBA18V... GBA 18V... ProCORE18V... EXPERT18V... EXBA18V... CORE18V...

Дәнекерлеуіш	GLK18V-450
Ұсынылатын зарядтағыш құрылғылар	GAL18… GAL 18… GAL 36… GAL12V/18… GAL 12V/18… GAX 18… EXAL18…

A) Аккумуляторсыз (аккумулятор салмағын www.bosch-professional.com веб-сайтында қараңыз)

B) температура < 0 °C болғанда жұмыс күші шектелген көлемде болады

Мәндер өнімге байланысты өзгешеленуі мүмкін, сондай-ақ пайдалану және қоршаған орта шарттарына бағынуы мүмкін. Қосымша ақпаратты мына мекенжай бойынша қараңыз: www.bosch-professional.com/wac.

Аккумулятор

Bosch компаниясы аккумуляторлық дәнекерлеуіштерді аккумуляторсыз да сатады. Дәнекерлеуіштің жеткізілім жиынтығына аккумулятордың кіретін-кірмейтінін қаптамадан анықтауға болады.

Аккумуляторды зарядтау

- ► **Тек техникалық деректерде келтірілген зарядтағыш құрылғыларды пайдаланыңыз.** Тек осындай зарядтағыш құрылғылар дәнекерлеуіште пайдаланылатын литий-иондық аккумулятормен үйлесімді.

Ескертпе: Литий-ионды батареялар халықаралық тасымалдау ережелеріне сәйкес ішінара зарядталған күйде жеткізіледі.Аккумулятордың толық қуатын пайдалану үшін оны алғаш рет пайдаланудан бұрын толық зарядтаңыз.

Аккумуляторды енгізу

Зарядталған аккумуляторды аккумулятор бекіткішіне тірелгенше енгізіңіз.

Аккумуляторды шығару

Аккумуляторды шығару үшін аккумуляторды босату түймесін басыңыз және аккумуляторды электр құралынан тартып шығарыңыз. **Бұл ретте күш салмаңыз.**

Аккумуляторда, аккумуляторды босату түймесі байқаусызда басылып кеткенде, оның түсіп кетуінен қорғайтын 2 құлыптау деңгейі бар. Аккумулятор дәнекерлеу станциясына салынған кезде, оны өз орнында серіппе ұстап тұрады.

Аккумулятор заряды деңгейінің индикаторы

Нұсқау: әр аккумулятор түрінде заряд деңгейінің индикаторы болмайды.

Аккумулятор заряды деңгейінің индикаторындағы жасыл түсті жарық диодтары аккумулятордың заряд деңгейін көрсетеді. Қауіпсіздік тұрғысынан заряд деңгейін, дәнекерлеуіш өшірулі кезде ғана тексеруге болады.

Заряд деңгейін көрсету үшін заряд деңгейінің индикаторына арналған немесе түймесін басыңыз. Мұны аккумулятор шығарылғанда да орындауға болады.

Заряд деңгейінің индикаторына арналған түймені басқаннан кейін, ешқандай жарық диоды жанбаса, бұл аккумулятордың ақаулы және оны ауыстыру керек екендігін білдіреді.

Аккумулятор түрі GBA 18V… | GBA18V…

Жарық диоды	Қуаты
Үздіксіз жарық 3× жасыл	60–100%
Үздіксіз жарық 2× жасыл	30–60%
Үздіксіз жарық 1× жасыл	5–30%
Жыпылықтайтын жарық 1× жасыл	0–5%

Аккумулятор түрі ProCORE18V… | EXPERT18V… | EXBA18V… | CORE18V…

Жарық диоды	Қуаты
Үздіксіз жарық 5× жасыл	80–100%
Үздіксіз жарық 4× жасыл	60–80%
Үздіксіз жарық 3× жасыл	40–60%
Үздіксіз жарық 2× жасыл	20–40%
Үздіксіз жарық 1× жасыл	5–20%
Жыпылықтайтын жарық 1× жасыл	0–5%

Аккумулятордың бұзылу қаупін анықтау

EXPERT18V… | EXBA18V…

Аккумулятор заряды деңгейі индикаторының жарық диодтары аккумулятордың заряд деңгейіне қоса аккумулятордың бұзылу қаупін де көрсете алады.

Функцияны іске қосу үшін заряд деңгейінің индикаторына арналған түймені 3 секунд басып тұрыңыз. Аккумуляторды талдау процесі туралы аккумулятор заряды деңгейі индикаторының жылжымалы жарығы сигнал береді. Нәтиже аккумулятор заряды деңгейінің индикаторында көрсетіледі.

1 жарық диоды: аккумулятордың бұзылу қаупі жоғары. Қуат пен жұмыс істеу уақыты айтарлықтай азаюы мүмкін. Аккумуляторды алмастыруға кеңес беріледі.

5 жарық диоды: аккумулятор жақсы күйде және бұзылу қаупі төмен.

Назар аударыңыз: аккумулятордың бұзылу қаупін бағалау әрекеті екі кезең бойынша орындалады және аккумулятор күйін бағалаудың жеңілдетілген әдісін ұсынады. Аккумулятор не жақсы күйде болып бағаланады, не қатты бұзылу қаупіне ие болады. Батарея заряды деңгейінің пайызы көрсетілмейді.

Аккумуляторды оңтайлы пайдалану туралы нұсқаулар

Аккумуляторды сұйықтықтардан және ылғалдан қорғаңыз.

Аккумуляторды тек –20 °C … 50 °C температура ауқымында сақтаңыз. Аккумуляторды жазда көлікте қалдырмаңыз.

Аккумулятордың желдету тесігін жұмсақ, таза және құрғақ қылшақпен мұқият тазалаңыз.

Пайдалану мерзімінің айтарлықтай қысқаруы аккумулятордың ескіргенін және ауыстыру керектігін білдіреді.

Қоқыстарды қайта өңдеу туралы нұсқауларды орындаңыз.

Монтаждау

- **Дәнекерлеуші ұшын алмастыру, дәнекерлеушіні тасымалдау, орналастыру немесе ұзақ сақтауға қою алдында дәнекерлеушіні суытып, аккумуляторды шығарыңыз.** Өрт және жарақат алу қаупі бар.

Дәнекерлеуіш ұшын алмастыру (A суретін қараңыз)

Белгілі бір жұмысқа жарамды дәнекерлеуіш ұшын пайдаланыңыз. Тек **Bosch** дәнекерлеуіш ұштарын пайдаланыңыз.

Дәнекерлеуіш ұшын алмастыру үшін бекіткіш гайканы **(3)** сағат тілінің бағытына қарсы бұраңыз. Дәнекерлеуіш ұшының бекіткіш гайкасы мен гильзасын **(2)** алып тастаңыз.

Дәнекерлеуіш ұшын **(1)** алып тастаңыз да, жаңа дәнекерлеуіш ұшын **(1)** орнатыңыз.

Гильзаны **(2)** және бекіткіш гайканы **(3)** қайта орнатыңыз. Бекіткіш гайканы сағат тілінің бағытымен қолмен бұрап қатайтыңыз.

Ең көбі 2 пайдаланылмайтын, суытылған дәнекерлеуіш ұшын **(1)** дәнекерлеу станциясының қақпағындағы сақтау орнында **(7)** сақтауға болады.

Пайдалану

Қолданысқа енгізу

- **Дәнекерлеу қарындашы мен дәнекерлеу станциясының арасындағы кабель ширатылмағанына және зақымдалмағанына көз жеткізіңіз.** Кабелі зақымдалған дәнекерлеуішті әрі қарай пайдаланбаңыз.

Қосу/өшіру және температураны реттеу

Дәнекерлеу станциясының қақпағын **(5)** ашыңыз. Қақпақты 3 түрлі ашу бұрышында бекітуге болады.

Дәнекерлеуішті **қосу** үшін ажыратқышты **(8)** басыңыз. Күй индикаторы **(12)** жанады.

Температура реттегіштің **(8)** көмегімен дәнекерлеуіш температурасын 250°C және 450°C арасында біртіндеп реттеуге болады. Температура реттегішті **(8)** оның үстіндегі жазбаға сәйкес көрсеткі белгісімен қалаулы температураға бұрап орнатыңыз.

Дәнекерлеуішті **өшіру** үшін ажыратқышты **(8)** қайтадан басыңыз. Күй индикаторы **(12)** қызыл түспен жыпылықтайды.

Дәнекерлеу қарындашын **(4)** дәнекерлеу станциясының қақпағындағы қарындаш бекіткішіне **(6)** тірелгенше кіргізіңіз. Дәнекерлеу станциясындағы **(9)** қақпақты **(5)** жабыңыз.

Standby Modus режимі

Аккумулятор мен дәнекерлеу қарындашын үнемді пайдалану үшін, дәнекерлеуіш ажыратқышты/температура реттегішті **(8)** соңғы рет басқаннан немесе бұрағаннан кейін 15 минут өткенде автоматты түрде Standby Modus режиміне ауысады. Бұл ретте дәнекерлеуіш ұшының температурасы 250°C-қа түсіп, күй индикаторы **(12)** сары түспен жыпылықтайды.

Дәнекерлеуішті іске қосу үшін ажыратқышты/температура реттегішті **(8)** басыңыз немесе бұраңыз. Standby Modus режимі аяқталып, дәнекерлеуіш орнатылған температураға дейін қыздырылады (күй индикаторы **(12)** жасыл түспен жыпылықтайды).

Дәнекерлеуіш іске қосылмаса, ол Standby Modus режимінде 45 минут тұрғаннан кейін автоматты түрде өшіп қалады.

Нұсқау: дәнекерлеуішті Standby Modus режимінде өшіру керек болса, ажыратқышты **(8)** алдымен іске қосу үшін басып, содан кейін өшіру үшін қайта басыңыз.

Күй индикаторы

Күй индикаторы **(12)** дәнекерлеуіш ұшының температурасын көрсетеді:

Күй индикаторы	Мағынасы
Жасыл түспен жыпылықтайды	Дәнекерлеуіш ұшы орнатылған температураға дейін қыздырылуда/суытылуда.
Жасыл түспен жанып тұр	Орнатылған температураға жетті.
Сары түспен жыпылықтайды	Standby Modus режимі (температура 250°C-қа түсті)
қызыл түспен жыпылықтайды	Дәнекерлеуіш ұшы өшкеннен кейін суытылуда.

Нұсқау: аккумулятор құрылғыны өшіргеннен кейін бірден шығарылса, күй индикаторы **(12)** сөніп, бұдан былай ыстық дәнекерлеуіш ұшы туралы хабарламайды. Дәнекерлеуіш ұшына кенет тиюдің алдын алу үшін дәнекерлеу қарындашын **(4)** дәнекерлеу станциясының қақпағындағы қарындаш бекіткішіне **(6)** енгізіңіз.

Жұмыс бойынша нұсқаулар

Дәнекерлеуіш ұшын тазалау

Ластанған дәнекерлеуіш ұшын **(1)** тазалаңыз.

Ол үшін дәнекерлеуіш ұшын металл ысқышқа **(13)** салып, металл ысқыш арқылы абайлап тазалаңыз. Дәнекерлеуіш ұшынн металл ысқышқа тым терең батырмаңыз.

Металл ысқыш **(13)** ластанған болса, оны алмастырыңыз.

Техникалық күтім және қызмет

Қызмет көрсету және тазалау

- ▶ **Дәнекерлеуші ұшын алмастыру, дәнекерлеушіні тасымалдау, орналастыру немесе ұзақ сақтауға қою алдында дәнекерлеушіні суытып, аккумуляторды шығарыңыз.** Өрт және жарақат алу қаупі бар.
- ▶ **Дұрыс және сенімді жұмыс істеу үшін дәнекерлеуіш пен желдету саңылауларын таза ұстаңыз.**

Тұтынушыға қызмет көрсету және пайдалану кеңестері

Қазақстан
Тұтынушыларға кеңес беру және шағымдарды қабылдау орталығы:
Роберт Бош (Robert Bosch) ЖШС
050012 Алматы қ.,
Қазақстан Республикасы
Мұратбаев к-сі, 180
"Гермес" БО, 7 қабат
Тел.: +7 (727) 331 86 00
Тел.: 8 8000 700 270

Сұрақтар қою және қосалқы бөлшектерге тапсырыс беру кезінде міндетті түрде өнімнің фирмалық тақтайшасындағы 10 таңбалы өнім нөмірін беріңіз.

Кәдеге жарату

Дәнекерлеуіштерді, аккумуляторларды, керек-жарақтар мен қаптамаларды қоршаған орта үшін қауіпсіз жолмен кәдеге жарату орнына жіберу қажет.

Дәнекерлеуіштер мен аккумуляторларды/батареяларды тұрмыстық қоқысқа тастамаңыз!

Тек қана ЕО елдері үшін:

Пайдалануға әрі қарай жарамайтын электрлік және электрондық құрылғыларды немесе пайдаланылған аккумуляторларды/батареяларды бөлек жинау және қоршаған орта үшін қауіпсіз жолмен кәдеге жарату керек. Белгіленген қоқыс жинау жүйелерін пайдаланыңыз. Қате жолмен кәдеге жарату құрылғы құрамындағы қауіпті болуы мүмкін заттектерге байланысты қоршаған орта мен денсаулық үшін қауіпті болуы мүмкін.

Legal Information and Licenses

1 – Open Source Components

1.1 – CMSIS V1.5.7- Apache-2.0

Copyright © 2009–2016 ARM Limited. All rights reserved.

Licensed under the Apache License, Version 2.0 (the License); you may not use this file except in compliance with the License.

You may obtain a copy of the License at
http://www.apache.org/licenses/LICENSE-2.0

Unless required by applicable law or agreed to in writing, software distributed under the License is distributed on an "AS IS" BASIS, WITHOUT WARRANTIES OR CONDITIONS OF ANY KIND, either express or implied. See the License for the specific language governing permissions and limitations under the License.

1.2 – MM32/MM32SPIN0230/Device/ MM32SPIN0230 V1.5.7/MM32/MM32SPIN0230// Samples/LibSamples V1.5.7 – BSD-3-Clause

Copyright © 2011–2025 Shanghai MindMotion Microelectronics Co., Limited. All rights reserved

Redistribution and use in source and binary forms, with or without modification, are permitted provided that the following conditions are met:

1. Redistributions of source code must retain the above copyright notice, this list of conditions and the following disclaimer.
2. Redistributions in binary form must reproduce the above copyright notice, this list of conditions and the following disclaimer in the documentation and/or other materials provided with the distribution.
3. Neither the name of the copyright holder nor the names of its contributors may be used to endorse or promote products derived from this software without specific prior written permission.

THIS SOFTWARE IS PROVIDED BY THE COPYRIGHT HOLDERS AND CONTRIBUTORS "AS IS" AND ANY EXPRESS OR IMPLIED WARRANTIES, INCLUDING, BUT NOT LIMITED TO, THE IMPLIED WARRANTIES OF MERCHANTABILITY AND FITNESS FOR A PARTICULAR PURPOSE ARE DISCLAIMED. IN NO EVENT SHALL THE COPYRIGHT HOLDER OR CONTRIBUTORS BE LIABLE FOR ANY DIRECT, INDIRECT, INCIDENTAL, SPECIAL, EXEMPLARY, OR CONSEQUENTIAL DAMAGES (INCLUDING, BUT NOT LIMITED TO, PROCUREMENT OF SUBSTITUTE GOODS OR SERVICES; LOSS OF USE, DATA, OR PROFITS; OR BUSINESS INTERRUPTION) HOWEVER CAUSED AND ON ANY THEORY OF LIABILITY, WHETHER IN CONTRACT, STRICT LIABILITY, OR TORT (INCLUDING NEGLIGENCE OR OTHERWISE) ARISING IN ANY WAY OUT OF THE USE OF THIS SOFTWARE, EVEN IF ADVISED OF THE POSSIBILITY OF SUCH DAMAGE.

2 – Common License

2.1 – Apache License 2.0 (Apache-2.0)

Apache License
Version 2.0, January 2004
http://www.apache.org/licenses/

TERMS AND CONDITIONS FOR USE, REPRODUCTION, AND DISTRIBUTION

1. Definitions.

"License" shall mean the terms and conditions for use, reproduction, and distribution as defined by Sections 1 through 9 of this document.

"Licensor" shall mean the copyright owner or entity authorized by the copyright owner that is granting the License.

"Legal Entity" shall mean the union of the acting entity and all other entities that control, are controlled by, or are under common control with that entity. For the purposes of this definition, **"control"** means (i) the power, direct or indirect, to cause the direction or management of such entity, whether by contract or otherwise, or (ii) ownership of fifty percent (50%) or more of the outstanding shares, or (iii) beneficial ownership of such entity.

"You" (or **"Your"**) shall mean an individual or Legal Entity exercising permissions granted by this License.

"Source" form shall mean the preferred form for making modifications, including but not limited to software source code, documentation source, and configuration files.

"Object" form shall mean any form resulting from mechanical transformation or translation of a Source form, including but not limited to compiled object code, generated documentation, and conversions to other media types.

"Work" shall mean the work of authorship, whether in Source or Object form, made available under the License, as indicated by a copyright notice that is included in or attached to the work (an example is provided in the Appendix below).

"Derivative Works" shall mean any work, whether in Source or Object form, that is based on (or derived from) the Work and for which the editorial revisions, annotations, elaborations, or other modifications represent, as a whole, an original work of authorship. For the purposes of this License, Derivative Works shall not include works that remain separable from, or merely link (or bind by name) to the interfaces of, the Work and Derivative Works thereof.

"Contribution" shall mean any work of authorship, including the original version of the Work and any modifications or additions to that Work or Derivative Works thereof, that is intentionally submitted to Licensor for inclusion in the Work by the copyright owner or by an individual or Legal Entity authorized to submit on behalf of the copyright owner. For the purposes of this definition, **"submitted"** means any form of electronic, verbal, or written communication sent to the Licensor or its representatives, including but not limited to communication on electronic mailing lists, source code control systems, and issue tracking systems that are managed by, or on behalf of, the Licensor for the purpose of discussing and improving the Work, but excluding communication that is conspicuously marked or otherwise designated in writing by the copyright owner as **"Not a Contribution."**

"Contributor" shall mean Licensor and any individual or Legal Entity on behalf of whom a Contribution has been received by Licensor and subsequently incorporated within the Work.

2. Grant of Copyright License. Subject to the terms and conditions of this License, each Contributor hereby grants to You a perpetual, worldwide, non-exclusive, no-charge, royalty-free, irrevocable copyright license to reproduce, prepare Derivative Works of, publicly display, publicly perform, sublicense, and distribute the Work and such Derivative Works in Source or Object form.

3. Grant of Patent License. Subject to the terms and conditions of this License, each Contributor hereby grants to You a perpetual, worldwide, non-exclusive, no-charge, royalty-free, irrevocable (except as stated in this section) patent license to make, have made, use, offer to sell, sell, import, and otherwise transfer the Work, where such license applies only to those patent claims licensable by such Contributor that are necessarily infringed by their Contribution(s) alone or by combination of their Contribution(s) with the Work to which such Contribution(s) was submitted. If You institute patent litigation against any entity (including a cross-claim or counterclaim in a lawsuit) alleging that the Work or a Contribution incorporated within the Work constitutes direct or contributory patent infringement, then any patent licenses granted to You under this License for that Work shall terminate as of the date such litigation is filed.

4. Redistribution. You may reproduce and distribute copies of the Work or Derivative Works thereof in any medium, with or without modifications, and in Source or Object form, provided that You meet the following conditions:

(a) You must give any other recipients of the Work or Derivative Works a copy of this License; and

(b) You must cause any modified files to carry prominent notices stating that You changed the files; and

(c) You must retain, in the Source form of any Derivative Works that You distribute, all copyright, patent, trademark, and attribution notices from the Source form of the Work, excluding those notices that do not pertain to any part of the Derivative Works; and

(d) If the Work includes a **"NOTICE"** text file as part of its distribution, then any Derivative Works that You distribute must include a readable copy of the attribution notices contained within such NOTICE file, excluding those notices that do not pertain to any part of the Derivative Works, in at least one of the following places: within a NOTICE text file distributed as part of the Derivative Works; within the Source form or documentation, if provided along with the Derivative Works; or, within a display generated by the Derivative Works, if and wherever such third-party notices normally appear. The contents of the NOTICE file are for informational purposes only and do not modify the License. You may add Your own attribution notices within Derivative Works that You distribute, alongside or as an addendum to the NOTICE text from the Work, provided that such additional attribution notices cannot be construed as modifying the License.
You may add Your own copyright statement to Your modifications and may provide additional or different license terms and conditions for use, reproduction, or distribution of Your modifications, or for any such Derivative Works as a whole, provided Your use, reproduction, and distribution of the Work otherwise complies with the conditions stated in this License.

5. Submission of Contributions. Unless You explicitly state otherwise, any Contribution intentionally submitted for inclusion in the Work by You to the Licensor shall be under the terms and conditions of this License, without any additional terms or conditions. Notwithstanding the above, nothing herein shall supersede or modify the terms of any separate license agreement you may have executed with Licensor regarding such Contributions.

6. Trademarks. This License does not grant permission to use the trade names, trademarks, service marks, or product names of the Licensor, except as required for reasonable and customary use in describing the origin of the Work and reproducing the content of the NOTICE file.

7. Disclaimer of Warranty. Unless required by applicable law or agreed to in writing, Licensor provides the Work (and each Contributor provides its Contributions) on an "AS IS" BASIS, WITHOUT WARRANTIES OR CONDITIONS OF ANY KIND, either express or implied, including, without limitation, any warranties or conditions of TITLE, NON-INFRINGEMENT, MERCHANTABILITY, or FITNESS FOR A PARTICULAR PURPOSE. You are solely responsible for determining the appropriateness of using or redistributing the Work and assume any risks associated with Your exercise of permissions under this License.

8. Limitation of Liability. In no event and under no legal theory, whether in tort (including negligence), contract, or otherwise, unless required by applicable law (such as deliberate and grossly negligent acts) or agreed to in writing, shall any Contributor be liable to You for damages, including any direct, indirect, special, incidental, or consequential damages of any character arising as a result of this License or out of the use or inability to use the Work (including but not limited to damages for loss of goodwill, work stoppage, computer failure or malfunction, or any and all other commercial damages or losses), even if such Contributor has been advised of the possibility of such damages.

9. Accepting Warranty or Additional Liability. While redistributing the Work or Derivative Works thereof, You may choose to offer, and charge a fee for, acceptance of support, warranty, indemnity, or other liability obligations and/or rights consistent with this License. However, in accepting such obligations, You may act only on Your own behalf and on Your sole responsibility, not on behalf of any other Contributor, and only if You agree to indemnify, defend, and hold each Contributor harmless for any liability incurred by, or claims asserted against, such Contributor by reason of your accepting any such warranty or additional liability.

END OF TERMS AND CONDITIONS

3 – Warranty Disclaimer

This product contains Open Source Software components which underly Open Source Software Licenses. Please note that Open Source Licenses contain disclaimer clauses. The text of the Open Source Licenses that apply are included in this manual under "Legal Information and Licenses".

Servicekontakte
Service Contacts
Contacts de Service
Contactos de Servicio
Контакты сервисных центров

https://www.bosch-pt.com/serviceaddresses

Garantiebedingungen
Guarantee Conditions
Conditions de Garantie
Condiciones de Garantía
Условия гарантии

https://www.bosch-pt.com/guarantee/202601