BOSCH

PRO

GLK18V-450

Robert Bosch Power Tools GmbH
70538 Stuttgart
GERMANY

www.bosch-pt.com

1 609 92A G1U (2026.05) T / 11

1 609 92A G1U

el Πρωτότυπο οδηγιών χρήσης

Ελληνικά..... Σελίδα 4

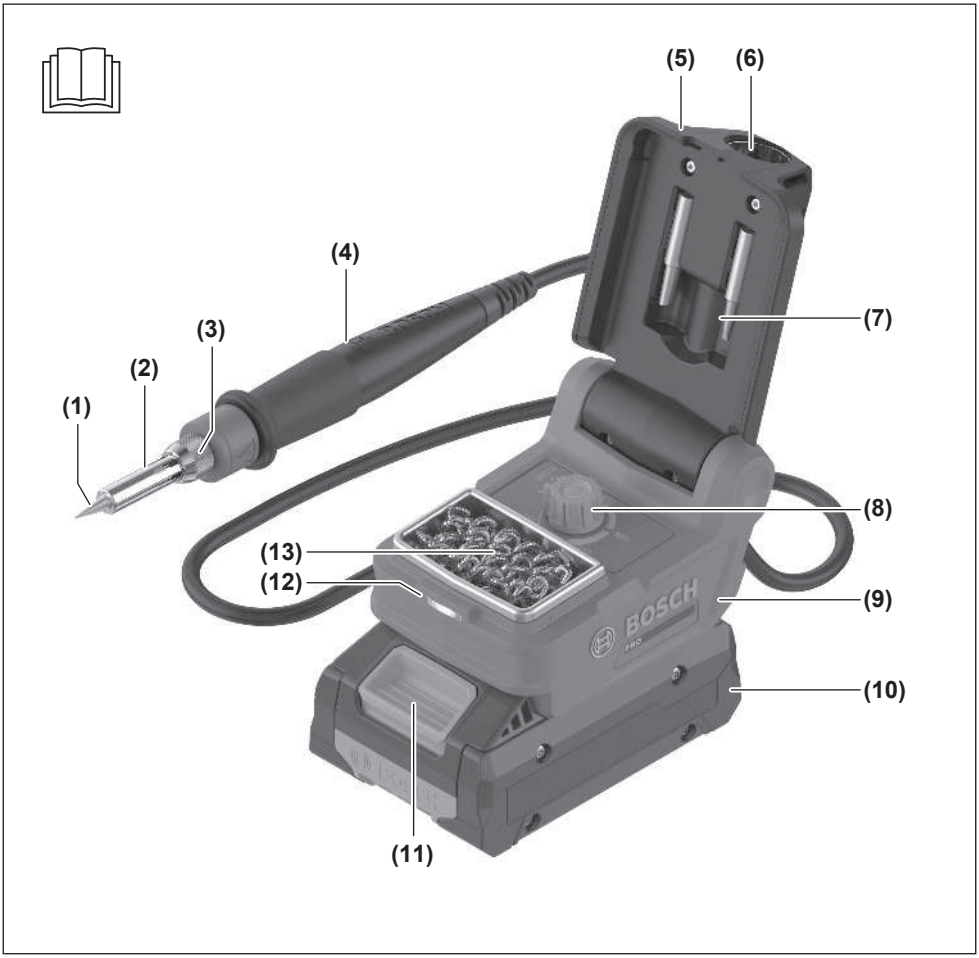
(5)
(6)
(4)
(3)
(2)
(1)
(7)
(8)
(13)
(12)
(9)
(10)
(11)
BOSCH
PRO

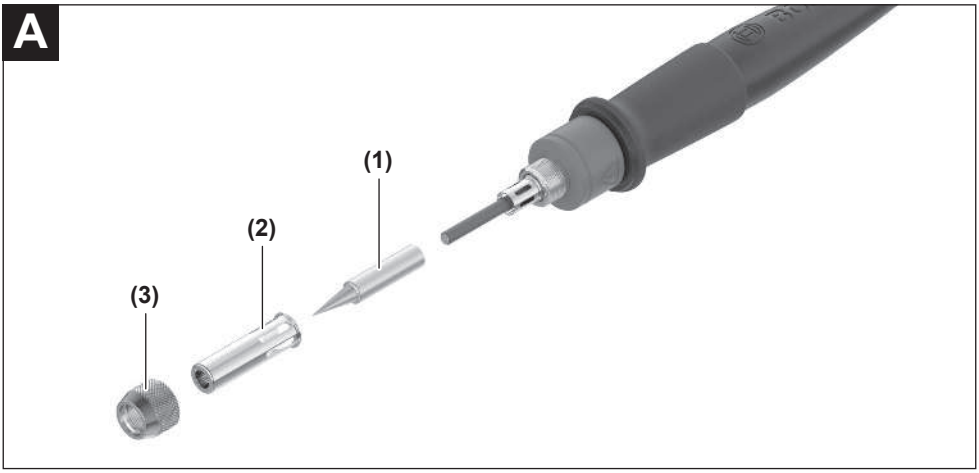
A
(1)
(2)
(3)

Ελληνικά

Υποδείξεις ασφαλείας

Διαβάστε όλες τις υποδείξεις ασφαλείας και τις οδηγίες. Η μη τήρηση των υποδείξεων ασφαλείας και των οδηγιών μπορεί να προκαλέσει ηλεκτροπληξία, πυρκαγιά και/ή σοβαρούς τραυματισμούς.

Φυλάξτε όλες τις προειδοποιητικές υποδείξεις και οδηγίες για κάθε μελλοντική χρήση.

- ▶ **Αυτό το κολλητήρι δεν προβλέπεται για χρήση από παιδιά και άτομα με περιορισμένες φυσικές, αισθητήριες ή διανοητικές ικανότητες ή με έλλειψη εμπειρίας και ανεπαρκείς γνώσεις.** Διαφορετικά υπάρχει κίνδυνος λανθασμένου χειρισμού και τραυματισμού.
- ▶ **Αυτό το κολλητήρι μπορεί να χρησιμοποιηθεί από παιδιά 8 ετών και πάνω καθώς και από άτομα με περιορισμένες φυσικές, αισθητήριες ή διανοητικές ικανότητες ή με έλλειψη εμπειρίας και ανεπαρκείς γνώσεις, όταν επιβλέπονται από ένα υπεύθυνο για την ασφάλειά τους άτομο ή έχουν από αυτό καθοδηγηθεί σχετικά με την ασφαλή εργασία με το κολλητήρι και τους συνυφασμένους με αυτήν κινδύνους.** Διαφορετικά υπάρχει κίνδυνος λανθασμένου χειρισμού και τραυματισμού.
- ▶ **Επιβλέπετε τα παιδιά.** Έτσι εξασφαλίζεται, ότι τα παιδιά δε θα παίξουν με το κολλητήρι.

Κατά τη συγκόλληση φοράτε προστατευτικά γυαλιά και προστατευτική ενδυμασία. Το υγρό καλάι και οι πιτσιλιές κόλλησης μπορούν να προκαλέσουν εγκαύματα ή βλάβες στα μάτια.

Η μύτη συγκόλλησης ζεσταίνεται πολύ κατά τη λειτουργία. Σε περίπτωση επαφής με το δέρμα μπορείτε να υποστείτε εγκαύματα. Αφήστε τη μύτη συγκόλλησης να κρυώσει, προτού την αγγίξετε.

- ▶ **Τοποθετήστε το κολλητήρι πάνω σε μια επίπεδη, οριζόντια επιφάνεια.** Έτσι αποφεύγετε την τυχαία ανατροπή του σταθμού συγκόλλησης και επομένως τον κίνδυνο πυρκαγιάς.
- ▶ **Τοποθετήστε το κολλητήρι σε περίπτωση μη χρήσης στο κάλυμμα του σταθμού συγκόλλησης. Βεβαιωθείτε, ότι είναι ασφαλισμένο, για μια σωστή αποθήκευση.** Έτσι αποφεύγετε, να έρθει η καυτή μύτη συγκόλλησης σε επαφή με αναφλέξιμα υλικά.
- ▶ **Μην αφήνετε ποτέ το ενεργοποιημένο κολλητήρι χωρίς επίβλεψη.** Υπάρχει κίνδυνος πυρκαγιάς και τραυματισμού.
- ▶ **Απομακρύνετε καύσιμα ή εύφλεκτα υλικά από το περιβάλλον, όταν εργάζεστε με το κολλητήρι.** Υπάρχει κίνδυνος πυρκαγιάς.
- ▶ **Αφήστε το κολλητήρι να κρυώσει και αφαιρέστε την μπαταρία, προτού αντικαταστήσετε τη μύτη συγκόλλησης, μεταφέρετε το κολλητήρι, το φυλάξετε ή το αποθηκεύσετε για μεγαλύτερο χρονικό διάστημα.** Υπάρχει κίνδυνος πυρκαγιάς και τραυματισμού.
- ▶ **Να εργάζεστε σε καλά αεριζόμενο περιβάλλον.** Μπορεί να διατρέξετε κίνδυνο, εισπνέοντας επιβλαβείς για την υγεία αναθυμιάσεις από το καλάι ή την πάστα συγκόλλησης.
- ▶ **Μη συγκολλείτε ηλεκτροφόρους αγωγούς και αποφεύγετε τη συγκόλληση κοντά σε ηλεκτροφόρους αγωγούς.** Υπάρχει κίνδυνος ηλεκτροπληξίας.
- ▶ **Μην τροποποιήσετε και μην ανοίξετε την μπαταρία.** Υπάρχει κίνδυνος βραχυκυκλώματος.
- ▶ **Σε περίπτωση βλάβης ή/και αντικανονικής χρήσης της μπαταρίας μπορεί να εξέλθουν αναθυμιάσεις από την μπαταρία. Η μπαταρία μπορεί να αναφλεγεί ή να εκραγεί.**Αφήστε να μπει φρέσκος αέρας και επισκεφτείτε έναν γιατρό σε περίπτωση που έχετε ενοχλήσεις. Οι αναθυμιάσεις μπορεί να ερεθίσουν τις αναπνευστικές οδούς.
- ▶ **Σε περίπτωση λάθους χρήσης ή χαλασμένης μπαταρίας μπορεί να διαρρεύσει εύφλεκτο υγρό από την μπαταρία. Αποφεύγετε κάθε επαφή μ' αυτό. Σε περίπτωση τυχαίας επαφής ξεπλυθείτε με νερό. Σε περίπτωση που τα υγρά έρθουν σε επαφή με τα μάτια, πρέπει να ζητήσετε επίσης και ιατρική βοήθεια.** Τα διαρρέοντα υγρά μπαταρίας μπορεί να οδηγήσουν σε ερεθισμούς του δέρματος ή σε εγκαύματα.
- ▶ **Από αιχμηρά αντικείμενα, όπως π.χ. καρφιά ή κατσαβίδια ή από εξωτερική άσκηση δύναμης μπορεί να υποστεί ζημιά η μπαταρία.** Μπορεί να προκληθεί ένα εσωτερικό βραχυκύκλωμα με αποτέλεσμα την ανάφλεξη, την εμφάνιση καπνού, την έκρηξη ή την υπερθέρμανση της μπαταρίας.
- ▶ **Κρατάτε τις μπαταρίες που δε χρησιμοποιείτε μακριά από συνδετήρες χαρτιών, νομίσματα, κλειδιά, καρφιά, βίδες κι άλλα μικρά μεταλλικά αντικείμενα που μπορούν να βραχυκυκλώσουν τις επαφές της μπαταρίας.** Ένα βραχυκύκλωμα των επαφών της μπαταρίας μπορεί να προκαλέσει τραυματισμούς ή φωτιά.
- ▶ **Χρησιμοποιείτε την μπαταρία μόνο σε προϊόντα του κατασκευαστή.** Μόνο έτσι προστατεύεται η μπαταρία από μια επικίνδυνη υπερφόρτιση.
- ▶ **Φορτίζετε τις μπαταρίες μόνο με φορτιστές, που προτείνονται από τον κατασκευαστή.** Όταν ένας φορτιστής, που προορίζεται μόνο για ένα συγκεκριμένο είδος μπαταριών, χρησιμοποιηθεί για τη φόρτιση άλλων μπαταριών μπορεί να προκαλέσει πυρκαγιά.

Προστατεύετε την μπαταρία από τη θερμότητα, π.χ. ακόμη και από συνεχή ηλιακή ακτινοβολία, φωτιά, ρύπανση, νερό και υγρασία. Υπάρχει κίνδυνος έκρηξης και βραχυκυκλώματος.

Περιγραφή προϊόντος και ισχύος

Λάβετε υπόψη σας τις εικόνες στο εμπρόσθιο μέρος της οδηγίας λειτουργίας.

Χρήση σύμφωνα με τον σκοπό προορισμού

Το κολλητήρι προορίζεται για κασσιτεροκόλληση καλωδίων και ηλεκτρονικών εξαρτημάτων. Το κολλητήρι επιτρέπεται να λειτουργεί αποκλειστικά με μύτες συγκόλλησης **Bosch**.

Απεικονιζόμενα στοιχεία

Η αρίθμηση των απεικονιζόμενων στοιχείων βασίζεται στην απεικόνιση του κολλητηριού στη σελίδα γραφικών.

(1) Μύτη συγκόλλησης
(2) Χιτώνιο της μύτης συγκόλλησης
(3) Παξιμάδι στερέωσης της μύτης συγκόλλησης
(4) Ακίδα συγκόλλησης
(5) Κάλυμμα του σταθμού συγκόλλησης
(6) Υποδοχή της ακίδας συγκόλλησης
(7) Θέση εναπόθεσης για πρόσθετες μύτες συγκόλλησης
(8) Διακόπτης On/Off/ρυθμιστής θερμοκρασίας
(9) Σταθμός συγκόλλησης
(10) Μπαταρία[a)]
(11) Πλήκτρο απασφάλισης της μπαταρίας[a)]
(12) Ένδειξη κατάστασης
(13) Ατσαλόμαλλο για τον καθαρισμό της μύτης συγκόλλησης

a) **Αυτό το προαιρετικό εξάρτημα δεν περιλαμβάνεται στο κανονικό περιεχόμενο παράδοσης.**

Τεχνικά στοιχεία

Κολλητήρι		GLK18V-450
Κωδικός αριθμός		**3 601 JS8 1..**
Ονομαστική τάση	V=	18
Θερμοκρασία συγκόλλησης	°C	250–450
Μέγ. απόκλιση θερμοκρασίας	%	±10
Βάρος[A)]	kg	0,5
Συνιστώμενη θερμοκρασία περιβάλλοντος κατά τη φόρτιση	°C	0 ... 35
Επιτρεπόμενη θερμοκρασία περιβάλλοντος κατά τη λειτουργία[B)] και σε περίπτωση αποθήκευσης	°C	−20 ... 50
Συμβατές μπαταρίες		GBA18V... GBA 18V... ProCORE18V... EXPERT18V... EXBA18V... CORE18V...
Συνιστώμενοι φορτιστές		GAL18... GAL 18... GAL 36... GAL12V/18... GAL 12V/18... GAX 18... EXAL18...

A) Χωρίς μπαταρία (το βάρος της μπαταρίας θα το βρείτε στην ηλεκτρονική διεύθυνση www.bosch-professional.com)

B) περιορισμένη απόδοση στις θερμοκρασίες < 0 °C

Οι τιμές μπορεί να διαφέρουν ανάλογα με το προϊόν και υπόκεινται σε συνθήκες εφαρμογής καθώς και περιβάλλοντος. Περισσότερες πληροφορίες κάτω από www.bosch-professional.com/wac.

Μπαταρία

Η **Bosch** πουλά κολλητήρια μπαταρίας επίσης και χωρίς μπαταρία. Εάν στα υλικά παράδοσης του κολλητηριού σας περιλαμβάνεται μια μπαταρία, μπορείτε να το βρείτε στη συσκευασία.

Φόρτιση μπαταρίας

▶ **Χρησιμοποιείτε μόνο τους φορτιστές που αναφέρονται στα τεχνικά στοιχεία.** Μόνο αυτοί οι φορτιστές είναι εναρμονισμένοι με την μπαταρία ιόντων λιθίου που χρησιμοποιείται στο κολλητήρι σας.

Υπόδειξη: Οι μπαταρίες ιόντων λιθίου λόγω διεθνών κανονισμών μεταφοράς παραδίδονται μερικώς φορτισμένες. Για την εξασφάλιση της πλήρους ισχύος της μπαταρίας, φορτίστε την μπαταρία πλήρως πριν την πρώτη χρήση.

Τοποθέτηση της μπαταρίας

Τοποθετήστε τη φορτισμένη μπαταρία στην υποδοχή της μπαταρίας, μέχρι να ασφαλίσει.

Αφαίρεση της μπαταρίας

Για να αφαιρέσετε την μπαταρία πατήστε το πλήκτρο απασφάλισης της μπαταρίας και τραβήξτε την μπαταρία έξω. **Μην εφαρμόσετε εδώ καμία βία.**

Η μπαταρία διαθέτει 2 βαθμίδες ασφάλισης, οι οποίες εμποδίζουν την πτώση της μπαταρίας, όταν πατηθεί κατά λάθος το πλήκτρο απασφάλισης της μπαταρίας. Όσο η μπαταρία είναι τοποθετημένη στον σταθμό συγκόλλησης, παραμένει στη σωστή θέση χάρη στην πίεση ενός ελατηρίου.

Ένδειξη της κατάστασης φόρτισης της μπαταρίας

Υπόδειξη: Κάθε τύπος μπαταρίας δε διαθέτει μια ένδειξη της κατάστασης φόρτισης.

Τα πράσινα LED της ένδειξης της κατάστασης φόρτισης της μπαταρίας δείχνουν την κατάσταση φόρτισης της μπαταρίας. Για λόγους ασφαλείας, η εξακρίβωση της κατάστασης φόρτισης είναι δυνατή μόνο σε περίπτωση απενεργοποιημένου κολλητηριού.

Πατήστε το πλήκτρο για την ένδειξη της κατάστασης φόρτισης ⏻ ή ▭, για να εμφανίσετε την κατάσταση φόρτισης. Αυτό είναι επίσης δυνατό σε περίπτωση που έχει αφαιρεθεί η μπαταρία.

Όταν μετά το πάτημα του πλήκτρου για την ένδειξη της κατάστασης φόρτισης δεν ανάβει κανένα LED, είναι η μπαταρία ελαττωματική και πρέπει να αντικατασταθεί.

Τύπος μπαταρίας GBA 18V... | GBA18V...

Φωτοδίοδος (LED)	Χωρητικότητα
Διαρκές φως 3 × πράσινο	60–100 %
Διαρκές φως 2 × πράσινο	30–60 %
Διαρκές φως 1 × πράσινο	5–30 %
Αναβοσβήνον φως 1 × πράσινο	0–5 %

Τύπος μπαταρίας ProCORE18V... | EXPERT18V... | EXBA18V... | CORE18V...

Φωτοδίοδος (LED)	Χωρητικότητα
Διαρκές φως 5 × πράσινο	80–100 %
Διαρκές φως 4 × πράσινο	60–80 %
Διαρκές φως 3 × πράσινο	40–60 %
Διαρκές φως 2 × πράσινο	20–40 %
Διαρκές φως 1 × πράσινο	5–20 %
Αναβοσβήνον φως 1 × πράσινο	0–5 %

Αναγνώριση κινδύνου ελαττώματος μπαταρίας

EXPERT18V... | EXBA18V...

Τα LED της ένδειξη της κατάστασης φόρτισης της μπαταρίας εκτός από την κατάσταση φόρτισης της μπαταρίας μπορούν να δείχνουν τον κίνδυνο ενός ελαττώματος της μπαταρίας.

Για την ενεργοποίηση της λειτουργίας, κρατήστε το πλήκτρο για την ένδειξη της κατάστασης φόρτισης για 3 δευτερόλεπτα πατημένο. Η ανάλυση της μπαταρίας σηματοδοτείται από ένα κυλιόμενο φως της ένδειξης της κατάστασης φόρτισης της μπαταρίας. Το αποτέλεσμα εμφανίζεται στην ένδειξη της κατάστασης φόρτισης της μπαταρίας.

1 LED: Η μπαταρία έχει έναν υψηλό κίνδυνο ελαττώματος. Η ισχύς και χρόνος λειτουργίας ενδέχεται να έχουν ήδη μειωθεί. Συνίσταται η αντικατάσταση της μπαταρίας.

5 LED: Η μπαταρία είναι σε καλή κατάσταση με μικρό κίνδυνο ελαττώματος.

Προσέξτε: Η αξιολόγηση του κινδύνου ελαττώματος της μπαταρίας λειτουργεί σε δύο βαθμίδες και προσφέρει μια απλοποιημένη αξιολόγηση της κατάστασης. Η μπαταρία αξιολογείται είτε σε μια καλή κατάσταση ή εμφανίζει έναν αυξημένο κίνδυνο ελαττώματος. Δεν εμφανίζεται κανένα ποσοστό αναφορικά με την κατάσταση της μπαταρίας.

Υποδείξεις για τον άριστο χειρισμό της μπαταρίας

Προστατεύετε την μπαταρία από υγρασία και νερό.

Αποθηκεύετε την μπαταρία μόνο σε μια περιοχή θερμοκρασίας από −20 °C έως 50 °C. Μην αφήνετε για παράδειγμα την μπαταρία το καλοκαίρι μέσα στο αυτοκίνητο.

Καθαρίζετε κάπου-κάπου τις σχισμές αερισμού της μπαταρίας με ένα μαλακό, καθαρό και στεγνό πινέλο.

Ένας σημαντικά μειωμένος χρόνος λειτουργίας μετά τη φόρτιση σημαίνει ότι η μπαταρία εξαντλήθηκε και πρέπει να αντικατασταθεί.

Προσέξτε στις υποδείξεις απόσυρσης.

Συναρμολόγηση

- ▶ **Αφήστε το κολλητήρι να κρυώσει και αφαιρέστε την μπαταρία, προτού αντικαταστήσετε τη μύτη συγκόλλησης, μεταφέρετε το κολλητήρι, το φυλάξετε ή το αποθηκεύσετε για μεγαλύτερο χρονικό διάστημα.** Υπάρχει κίνδυνος πυρκαγιάς και τραυματισμού.

Αλλαγή μύτης συγκόλλησης (βλέπε εικόνα A)

Τοποθετήστε την κατάλληλη για την εκάστοτε εφαρμογή μύτη συγκόλλησης. Χρησιμοποιείτε αποκλειστικά μύτες συγκόλλησης **Bosch**.

Για την αλλαγή της μύτης συγκόλλησης γυρίστε το παξιμάδι στερέωσης **(3)** αριστερόστροφα. Αφαιρέστε το παξιμάδι στερέωσης και το χιτώνιο **(2)** της μύτης συγκόλλησης.

Αφαιρέστε τη μύτη συγκόλλησης **(1)** και τοποθετήστε μια άλλη μύτη συγκόλλησης **(1)**.

Τοποθετήστε το χιτώνιο **(2)** και το παξιμάδι στερέωσης **(3)** ξανά. Σφίξτε το παξιμάδι στερέωσης δεξιόστροφα με το χέρι.

Μέχρι και 2 μη χρησιμοποιούμενες, κρύες μύτες συγκόλλησης **(1)** μπορείτε να φυλάξετε στη θέση εναπόθεσης **(7)** στο κάλυμμα του σταθμού συγκόλλησης.

Λειτουργία

Θέση σε λειτουργία

- ▶ **Προσέξτε εδώ, ώστε το καλώδιο μεταξύ της ακίδας συγκόλλησης και του σταθμού συγκόλλησης να μην είναι ούτε τσακισμένο ούτε να έχει υποστεί ζημιά.** Μη χρησιμοποιείτε πλέον το κολλητήρι, όταν το καλώδιο έχει υποστεί ζημιά.

Ενεργοποίηση/απενεργοποίηση και ρύθμιση της θερμοκρασίας

Σηκώστε το κάλυμμα **(5)** του σταθμού συγκόλλησης. Το κάλυμμα μπορεί να ασφαλιστεί σε 3 διαφορετικές γωνίες ανοίγματος.

Για την **ενεργοποίηση** του κολλητηριού πατήστε τον διακόπτη On/Off **(8)**. Η ένδειξη κατάστασης **(12)** ανάβει.

Με τον ρυθμιστή θερμοκρασίας **(8)** μπορείτε να ρυθμίσετε τη θερμοκρασία συγκόλλησης συνεχώς μεταξύ 250 °C και 450 °C. Γυρίστε τον ρυθμιστή θερμοκρασίας **(8)** με το μαρκάρισμα του βέλους στην επιθυμητή θερμοκρασία σύμφωνα με την επιγραφή στον ρυθμιστή θερμοκρασίας.

Για την **απενεργοποίηση** του κολλητηριού πατήστε ξανά τον διακόπτη On/Off **(8)**. Η ένδειξη κατάστασης **(12)** αναβοσβήνει κόκκινη.

Τοποθετήστε την ακίδα συγκόλλησης **(4)** μέχρι να ασφαλίσει στην υποδοχή της ακίδας **(6)** στο κάλυμμα του σταθμού συ-

γκόλλησης. Διπλώστε το κάλυμμα **(5)** στον σταθμό συγκόλλησης **(9)**.

Standby Modus

Για την προστασία της μπαταρίας και της μύτης συγκόλλησης, 15 λεπτά μετά το τελευταίο πάτημα ή γύρισμα του διακόπτη On/Off/ρυθμιστή θερμοκρασίας **(8)** περνά το κολλητήρι αυτόματα στη Standby Modus. Για αυτό, η θερμοκρασία της μύτης συγκόλλησης μειώνεται στους 250 °C, η ένδειξη κατάστασης **(12)** αναβοσβήνει κίτρινη.

Για την ενεργοποίηση του κολλητηριού, πατήστε ή γυρίστε τον διακόπτη On/Off/ρυθμιστή θερμοκρασίας **(8)**. Η Standby Modus τερματίζεται και η μύτη συγκόλλησης θερμαίνεται στη ρυθμισμένη θερμοκρασία (η ένδειξη κατάστασης **(12)** αναβοσβήνει πράσινη).

Εάν το κολλητήρι δεν ενεργοποιηθεί, τότε αυτόματα μετά από 45 λεπτά περνά σε Standby Modus.

Υπόδειξη: Εάν το κολλητήρι πρέπει να απενεργοποιηθεί στη Standby Modus, τότε πατήστε τον διακόπτη On/Off **(8)** πρώτα για την ενεργοποίηση και μετά ξανά για την απενεργοποίηση.

Ένδειξη κατάστασης

Η ένδειξη κατάστασης **(12)** δείχνει τη θερμοκρασία της μύτης συγκόλλησης:

Ένδειξη κατάστασης	Σημασία
Αναβοσβήνει πράσινη	Η μύτη συγκόλλησης θερμαίνεται/ψύχεται, μέχρι να επιτευχθεί η ρυθμισμένη θερμοκρασία.
Ανάβει πράσινη	Η ρυθμισμένη θερμοκρασία έχει επιτευχθεί.
Αναβοσβήνει κίτρινη	Standby Modus (η θερμοκρασία έχει πέσει στους 250 °C)
Αναβοσβήνει κόκκινη	Η μύτη συγκόλλησης ψύχεται μετά την απενεργοποίηση.

Υπόδειξη: Εάν η μπαταρία αφαιρεθεί αμέσως μετά την απενεργοποίηση, η ένδειξη κατάστασης **(12)** θα σβήνει και δεν προειδοποιεί πλέον για την καυτή μύτη συγκόλλησης. Τοποθετήστε την ακίδα συγκόλλησης **(4)** στην υποδοχή της ακίδας **(6)** στο κάλυμμα του σταθμού συγκόλλησης, για να αποφύγετε μια τυχαία επαφή με τη μύτη συγκόλλησης.

Υποδείξεις εργασίας

Καθαρισμό; της μύτης συγκόλλησης

Καθαρίστε μια λερωμένη μύτη συγκόλλησης **(1)**.

Τοποθετήστε γι' αυτό τη μύτη συγκόλλησης στο ατσαλόμαλλο **(13)** και ξύστε την προσεκτικά στο ατσαλόμαλλο. Προσέξτε, να μην εισάγετε τη μύτη συγκόλλησης πολύ βαθιά στο ατσαλόμαλλο.

Αλλάξτε το ατσαλόμαλλο **(13)**, όταν είναι λερωμένο.

Συντήρηση και σέρβις

Συντήρηση και καθαρισμός

- ▶ **Αφήστε το κολλητήρι να κρυώσει και αφαιρέστε την μπαταρία, προτού αντικαταστήσετε τη μύτη συγκόλλησης, μεταφέρετε το κολλητήρι, το φυλάξετε ή το αποθηκεύσετε για μεγαλύτερο χρονικό διάστημα.** Υπάρχει κίνδυνος πυρκαγιάς και τραυματισμού.
- ▶ **Διατηρείτε το κολλητήρι και τις σχισμές αερισμού σε καθαρή κατάσταση, για να μπορείτε να εργάζεστε καλά και με ασφάλεια.**

Εξυπηρέτηση πελατών και συμβουλές εφαρμογής

Ελλάδα

Τηλ.: 210 5701258

Δώστε σε όλες τις ερωτήσεις και παραγγελίες ανταλλακτικών οπωσδήποτε το 10ψήφιο κωδικό αριθμό σύμφωνα με την πινακίδα τύπου του προϊόντος.

Απόσυρση

Τα κολλητήρια, οι μπαταρίες, τα εξαρτήματα και οι συσκευασίες πρέπει να παραδίδονται σε μια ανακύκλωση σύμφωνα με τους κανόνες προστασίας του περιβάλλοντος.

Μην πετάτε τα κολλητήρια και τις μπαταρίες στα οικιακά απορρίμματα!

Μόνο για χώρες της ΕΕ:

Τα ηλεκτρικά και ηλεκτρονικά εργαλεία ή οι μεταχειρισμένες επαναφορτιζόμενες μπαταρίες/μπαταρίες που δε χρησιμοποιούνται πλέον, πρέπει να συλλέγονται ξεχωριστά και να αποσύρονται με τρόπο φιλικό στο περιβάλλον. Χρησιμοποιείτε τα καθορισμένα συστήματα συλλογής. Η λανθασμένη απόσυρση μπορεί να είναι επιβλαβής για το περιβάλλον και την υγεία λόγω των επικίνδυνων ουσιών που ενδεχομένως περιέχει.

Legal Information and Licenses

1 – Open Source Components

1.1 – CMSIS V1.5.7- Apache-2.0

Copyright © 2009–2016 ARM Limited. All rights reserved.

Licensed under the Apache License, Version 2.0 (the License); you may not use this file except in compliance with the License.

You may obtain a copy of the License at
http://www.apache.org/licenses/LICENSE-2.0

Unless required by applicable law or agreed to in writing, software distributed under the License is distributed on an "AS IS" BASIS, WITHOUT WARRANTIES OR CONDITIONS OF ANY KIND, either express or implied. See the License for the specific language governing permissions and limitations under the License.

1.2 – MM32/MM32SPIN0230/Device/ MM32SPIN0230 V1.5.7/MM32/MM32SPIN0230// Samples/LibSamples V1.5.7 – BSD-3-Clause

Copyright © 2011–2025 Shanghai MindMotion Microelectronics Co., Limited. All rights reserved

Redistribution and use in source and binary forms, with or without modification, are permitted provided that the following conditions are met:

1. Redistributions of source code must retain the above copyright notice, this list of conditions and the following disclaimer.
2. Redistributions in binary form must reproduce the above copyright notice, this list of conditions and the following disclaimer in the documentation and/or other materials provided with the distribution.
3. Neither the name of the copyright holder nor the names of its contributors may be used to endorse or promote products derived from this software without specific prior written permission.

THIS SOFTWARE IS PROVIDED BY THE COPYRIGHT HOLDERS AND CONTRIBUTORS "AS IS" AND ANY EXPRESS OR IMPLIED WARRANTIES, INCLUDING, BUT NOT LIMITED TO, THE IMPLIED WARRANTIES OF MERCHANTABILITY AND FITNESS FOR A PARTICULAR PURPOSE ARE DISCLAIMED. IN NO EVENT SHALL THE COPYRIGHT HOLDER OR CONTRIBUTORS BE LIABLE FOR ANY DIRECT, INDIRECT, INCIDENTAL, SPECIAL, EXEMPLARY, OR CONSEQUENTIAL DAMAGES (INCLUDING, BUT NOT LIMITED TO, PROCUREMENT OF SUBSTITUTE GOODS OR SERVICES; LOSS OF USE, DATA, OR PROFITS; OR BUSINESS INTERRUPTION) HOWEVER CAUSED AND ON ANY THEORY OF LIABILITY, WHETHER IN CONTRACT, STRICT LIABILITY, OR TORT (INCLUDING NEGLIGENCE OR OTHERWISE) ARISING IN ANY WAY OUT OF THE USE OF THIS SOFTWARE, EVEN IF ADVISED OF THE POSSIBILITY OF SUCH DAMAGE.

2 – Common License

2.1 – Apache License 2.0 (Apache-2.0)

Apache License
Version 2.0, January 2004
http://www.apache.org/licenses/

TERMS AND CONDITIONS FOR USE, REPRODUCTION, AND DISTRIBUTION

1. Definitions.

"License" shall mean the terms and conditions for use, reproduction, and distribution as defined by Sections 1 through 9 of this document.

"Licensor" shall mean the copyright owner or entity authorized by the copyright owner that is granting the License.

"Legal Entity" shall mean the union of the acting entity and all other entities that control, are controlled by, or are under common control with that entity. For the purposes of this definition, **"control"** means (i) the power, direct or indirect, to cause the direction or management of such entity, whether by contract or otherwise, or (ii) ownership of fifty percent (50%) or more of the outstanding shares, or (iii) beneficial ownership of such entity.

"You" (or **"Your"**) shall mean an individual or Legal Entity exercising permissions granted by this License.

"Source" form shall mean the preferred form for making modifications, including but not limited to software source code, documentation source, and configuration files.

"Object" form shall mean any form resulting from mechanical transformation or translation of a Source form, including but not limited to compiled object code, generated documentation, and conversions to other media types.

"Work" shall mean the work of authorship, whether in Source or Object form, made available under the License, as indicated by a copyright notice that is included in or attached to the work (an example is provided in the Appendix below).

"Derivative Works" shall mean any work, whether in Source or Object form, that is based on (or derived from) the Work and for which the editorial revisions, annotations, elaborations, or other modifications represent, as a whole, an original work of authorship. For the purposes of this License, Derivative Works shall not include works that remain separable from, or merely link (or bind by name) to the interfaces of, the Work and Derivative Works thereof.

"Contribution" shall mean any work of authorship, including the original version of the Work and any modifications or additions to that Work or Derivative Works thereof, that is intentionally submitted to Licensor for inclusion in the Work by the copyright owner or by an individual or Legal Entity authorized to submit on behalf of the copyright owner. For the purposes of this definition, **"submitted"** means any form of electronic, verbal, or written communication sent to the Licensor or its representatives, including but not limited to communication on electronic mailing lists, source code control systems, and issue tracking systems that are managed by, or on behalf of, the Licensor for the purpose of discussing and improving the Work, but excluding communication that is conspicuously marked or otherwise designated in writing by the copyright owner as **"Not a Contribution."**

"Contributor" shall mean Licensor and any individual or Legal Entity on behalf of whom a Contribution has been received by Licensor and subsequently incorporated within the Work.

2. Grant of Copyright License. Subject to the terms and conditions of this License, each Contributor hereby grants to You a perpetual, worldwide, non-exclusive, no-charge, royalty-free, irrevocable copyright license to reproduce, prepare Derivative Works of, publicly display, publicly perform, sublicense, and distribute the Work and such Derivative Works in Source or Object form.

3. Grant of Patent License. Subject to the terms and conditions of this License, each Contributor hereby grants to You a perpetual, worldwide, non-exclusive, no-charge, royalty-free, irrevocable (except as stated in this section) patent license to make, have made, use, offer to sell, sell, import, and otherwise transfer the Work, where such license applies only to those patent claims licensable by such Contributor that are necessarily infringed by their Contribution(s) alone or by combination of their Contribution(s) with the Work to which such Contribution(s) was submitted. If You institute patent litigation against any entity (including a cross-claim or counterclaim in a lawsuit) alleging that the Work or a Contribution incorporated within the Work constitutes direct or contributory patent infringement, then any patent licenses granted to You under this License for that Work shall terminate as of the date such litigation is filed.

4. Redistribution. You may reproduce and distribute copies of the Work or Derivative Works thereof in any medium, with or without modifications, and in Source or Object form, provided that You meet the following conditions:

(a) You must give any other recipients of the Work or Derivative Works a copy of this License; and

(b) You must cause any modified files to carry prominent notices stating that You changed the files; and

(c) You must retain, in the Source form of any Derivative Works that You distribute, all copyright, patent, trademark, and attribution notices from the Source form of the Work, excluding those notices that do not pertain to any part of the Derivative Works; and

(d) If the Work includes a **"NOTICE"** text file as part of its distribution, then any Derivative Works that You distribute must include a readable copy of the attribution notices contained within such NOTICE file, excluding those notices that do not pertain to any part of the Derivative Works, in at least one of the following places: within a NOTICE text file distributed as part of the Derivative Works; within the Source form or documentation, if provided along with the Derivative Works; or, within a display generated by the Derivative Works, if and wherever such third-party notices normally appear. The contents of the NOTICE file are for informational purposes only and do not modify the License. You may add Your own attribution notices within Derivative Works that You distribute, alongside or as an addendum to the NOTICE text from the Work, provided that such additional attribution notices cannot be construed as modifying the License.
You may add Your own copyright statement to Your modifications and may provide additional or different license terms and conditions for use, reproduction, or distribution of Your modifications, or for any such Derivative Works as a whole, provided Your use, reproduction, and distribution of the Work otherwise complies with the conditions stated in this License.

5. Submission of Contributions. Unless You explicitly state otherwise, any Contribution intentionally submitted for inclusion in the Work by You to the Licensor shall be under the terms and conditions of this License, without any additional terms or conditions. Notwithstanding the above, nothing herein shall supersede or modify the terms of any separate license agreement you may have executed with Licensor regarding such Contributions.

6. Trademarks. This License does not grant permission to use the trade names, trademarks, service marks, or product names of the Licensor, except as required for reasonable and customary use in describing the origin of the Work and reproducing the content of the NOTICE file.

7. Disclaimer of Warranty. Unless required by applicable law or agreed to in writing, Licensor provides the Work (and each Contributor provides its Contributions) on an "AS IS" BASIS, WITHOUT WARRANTIES OR CONDITIONS OF ANY KIND, either express or implied, including, without limitation, any warranties or conditions of TITLE, NON-INFRINGEMENT, MERCHANTABILITY, or FITNESS FOR A PARTICULAR PURPOSE. You are solely responsible for determining the appropriateness of using or redistributing the Work and assume any risks associated with Your exercise of permissions under this License.

8. Limitation of Liability. In no event and under no legal theory, whether in tort (including negligence), contract, or otherwise, unless required by applicable law (such as deliberate and grossly negligent acts) or agreed to in writing, shall any Contributor be liable to You for damages, including any direct, indirect, special, incidental, or consequential damages of any character arising as a result of this License or out of the use or inability to use the Work (including but not limited to damages for loss of goodwill, work stoppage, computer failure or malfunction, or any and all other commercial damages or losses), even if such Contributor has been advised of the possibility of such damages.

9. Accepting Warranty or Additional Liability. While redistributing the Work or Derivative Works thereof, You may choose to offer, and charge a fee for, acceptance of support, warranty, indemnity, or other liability obligations and/or rights consistent with this License. However, in accepting such obligations, You may act only on Your own behalf and on Your sole responsibility, not on behalf of any other Contributor, and only if You agree to indemnify, defend, and hold each Contributor harmless for any liability incurred by, or claims asserted against, such Contributor by reason of your accepting any such warranty or additional liability.

END OF TERMS AND CONDITIONS

3 – Warranty Disclaimer

This product contains Open Source Software components which underly Open Source Software Licenses. Please note that Open Source Licenses contain disclaimer clauses. The text of the Open Source Licenses that apply are included in this manual under "Legal Information and Licenses".

Servicekontakte
Service Contacts
Contacts de Service
Contactos de Servicio
Контакты сервисных центров

https://www.bosch-pt.com/serviceaddresses

Garantiebedingungen
Guarantee Conditions
Conditions de Garantie
Condiciones de Garantía
Условия гарантии

https://www.bosch-pt.com/guarantee/202601